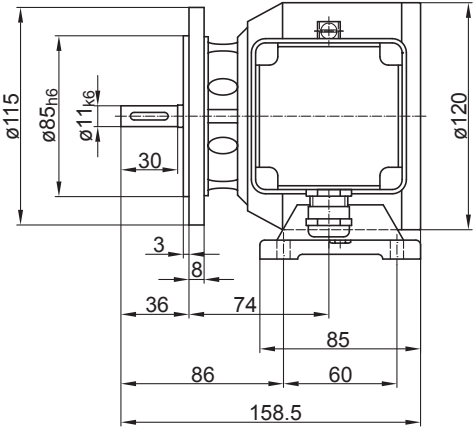
ø115
ø85h6
ø11k6
30
ø120
3
8
36
74
85
86
60
158.5

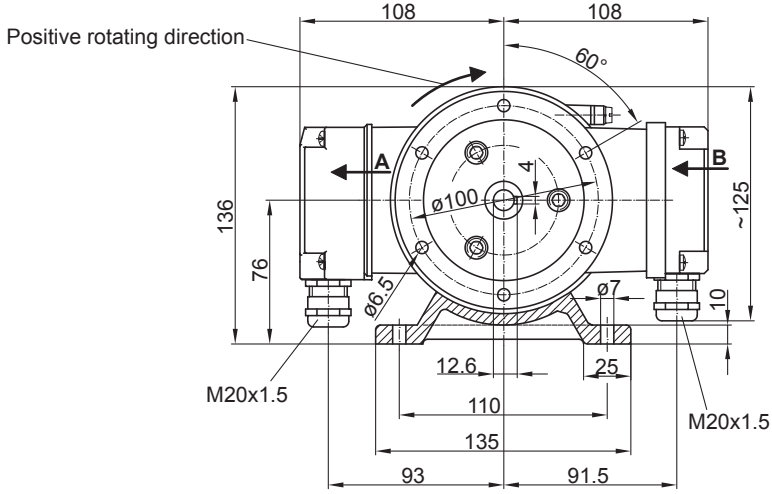
Positive rotating direction
108
108
60°
A
B
4
ø100
136
76
~125
ø6.5
ø7
10
12.6
25
110
135
93
91.5
M20x1.5
M20x1.5