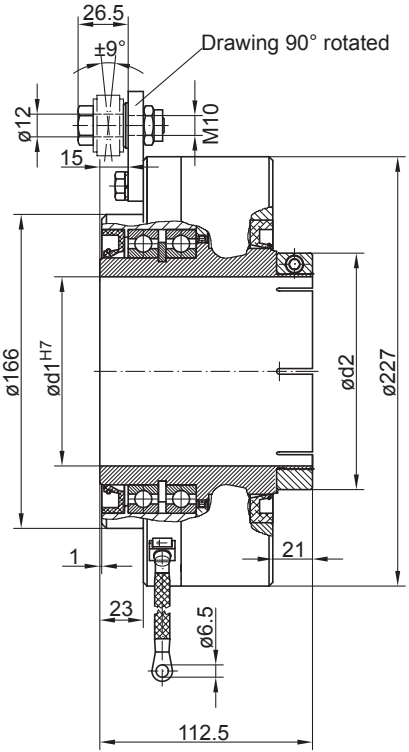

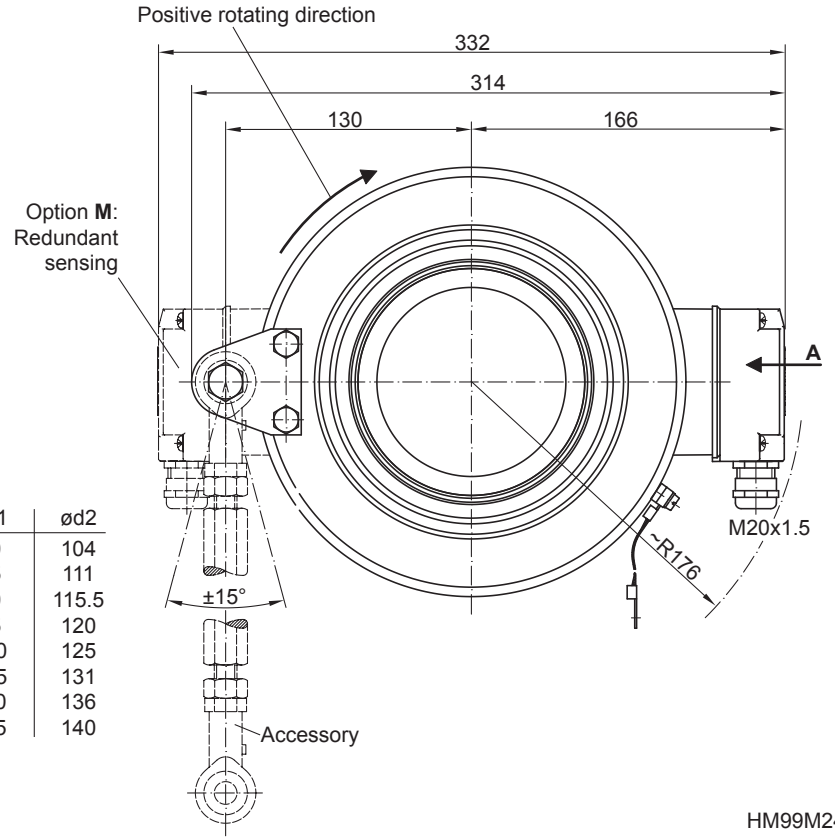

ød1	ød2
80	104
85	111
90	115.5
95	120
100	125
105	131
110	136
115	140

HM99M24995