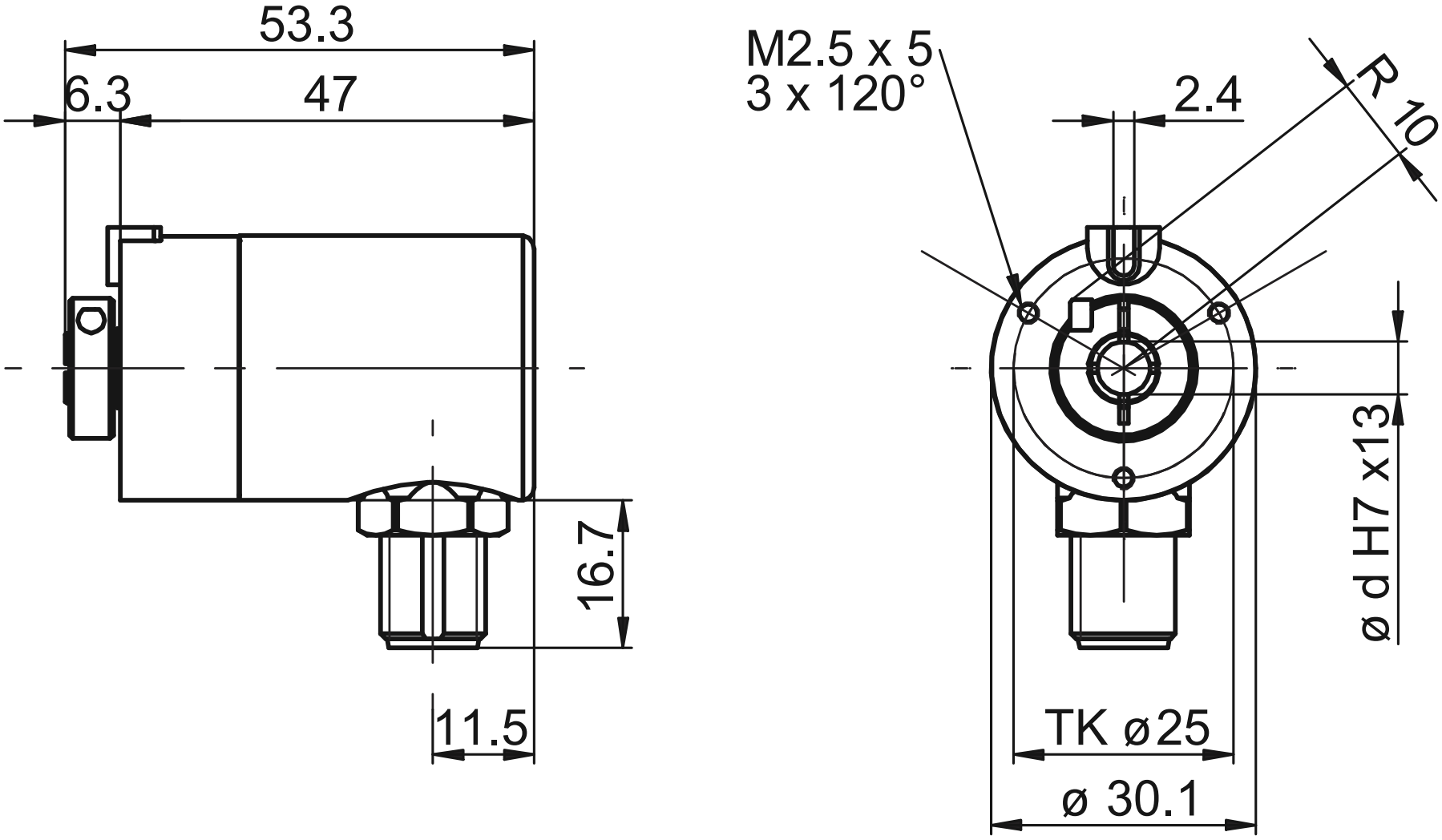
53.3
6.3
47
16.7
11.5
M2.5 x 5
3 x 120°
2.4
R 10
ø d H7 x13
TK ø25
ø 30.1