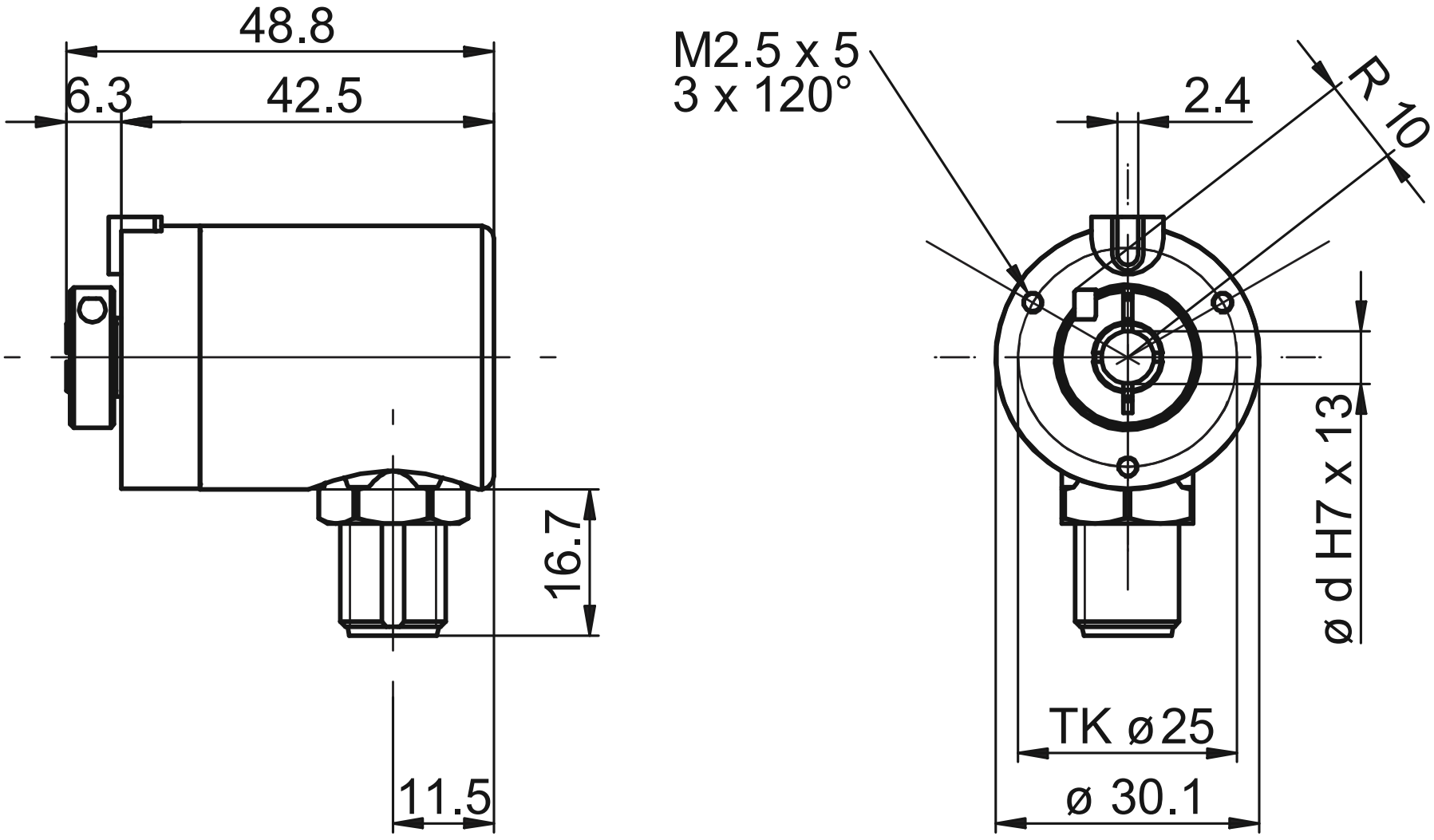
48.8
6.3
42.5
16.7
11.5
M2.5 x 5
3 x 120°
2.4
R 10
ø d H7 x 13
TK ø25
ø 30.1