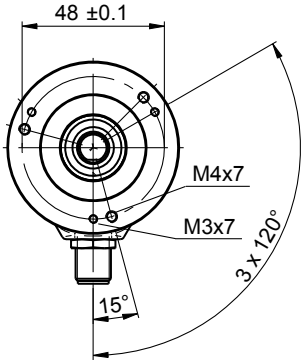
48 ±0.1
M4x7
M3x7
3 x 120°
15°

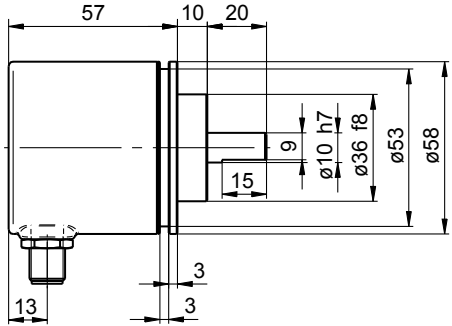
57
10
20
9
ø10 h7
ø36 f8
ø53
ø58
15
3
13
3

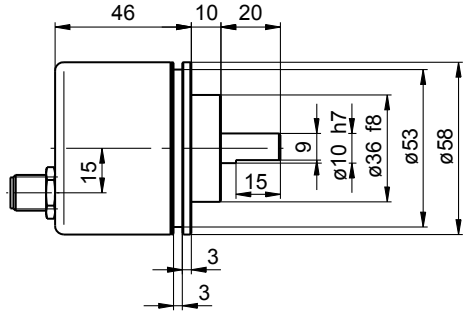
46
10
20
15
9
ø10 h7
ø36 f8
ø53
ø58
15
3
3