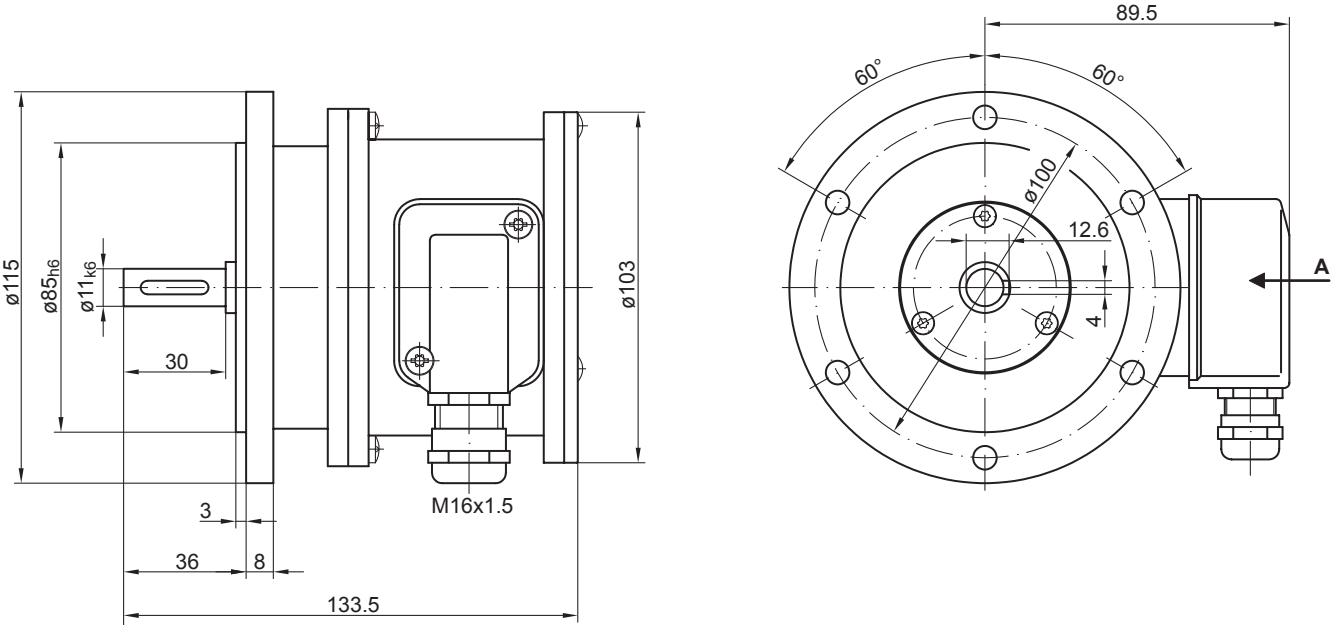
ø115
ø85h6
ø11k6
30
3
36
8
133.5
M16x1.5
ø103
89.5
60°
60°
ø100
12.6
4
A