Baumer
Passion for Sensors

Vision Sensoren

VS XF200M03W10EP

XF200

Artikelnummer: 11039656

Auf einen Blick

- Benutzerverwaltung
- Passwortschutz
- Backup & Restore Funktion
- Koordinatenumrechnung
- Flexible Ergebnisverknüpfung
- Download *VeriSens*® Application Suite: www.baumer.com/vs-sw

CE RoHS COMPLIANT c UL us LISTED E504685

Technische Daten

Allgemeine Daten	
Auflösung	752 × 480 px
Sensortyp	1/3″ CMOS, Monochrom
Beleuchtung	integriert, LED Weiß
LED Klasse	Risikogruppe 1 (geringes Risiko, EN 62471:2008)
High Resolution Mode	Max. 50 Inspektionen pro Sekunde
High Speed Mode (Reduzierte Auflösung)	Max. 100 Inspektionen pro Sekunde
Objektabstand min.	50 mm
Anzahl der Jobs (Produkte)	≤ 255
Merkmale je Job	32
Signalverarbeitung	Baumer *FEX*® 4.0
Fehlerbildspeicher	32
Objektiv	10 mm
Elektrische Daten	
Betriebsspannungsbereich +Vs	18 … 30 V
Leistungsaufnahme	Typ. 5 W (I_{max} = 1 A bei 24 V)
Digitaleingänge	5 Eingänge (8 … 30 V) Trigger Jobauswahl externer Teach Drehgeber (CH-A, CH-B) 500 kHz

Elektrische Daten	
Digitalausgänge	5 Ausgänge (PNP) Pass / Fail Flash Sync Alarm Bildtrigger erlaubt Ergebnis gültig
Inbetriebnahme	Ethernet (10BASE-T / 100BASE-TX)
Prozessschnittstelle	TCP/UDP (Ethernet)
Visualisierung	Web-Interface
Mechanische Daten	
Breite	53 mm
Höhe	99,5 mm
Tiefe	38 mm
Gewicht	≤ 250 g
Material	Gehäuse: Aluminium Deckglas: PMMA
Umgebungsbedingungen	
Betriebstemperatur	+5 … +60 °C @ T = Messpunkt
Lagertemperatur	-20 … +70 °C
Gehäusetemperatur	max. 50 °C
Luftfeuchte	0 … 90 % (nicht kondensierend)
Schutzart	IP 67
Vibrationsbelastung	IEC 60068-2-6 IEC 60068-2-64
Mechanische Stossfestigkeit	EN 60068-2-27

2020-01-20 Angegebene Produkteigenschaften und technische Daten stellen keine Garantieerklärung dar. Technische Änderungen vorbehalten.

VS XF200M03W10EP

XF200

Artikelnummer: 11039656

Technische Daten

Codetypen	
Barcode	2/5 Industrial 2/5 Interleaved Codabar Code 39 Code 93 Code 128 PharmaCode EAN 8 EAN 13 UPC-A UPC-E GS1 DataBar GS1 128
Matrixcode	DataMatrix (ECC 200) GS1-DataMatrix QR-Code PDF417
Schriftart	Beliebige Fonts (empfohlen: serifenlos, proportional) Dot Matrix Zeichen: A-Z a-z 0-9 + - . : / ( )
Merkmalsprüfungen	
Lagenachführung	Lagenachführung an Konturen Lagenachführung an Kanten Lagenachführung am Kreis Lagenachführung an Textzeile

Merkmalsprüfungen	
Geometrie	Abstand Kreis Winkel Kanten zählen Punktposition Kantenverlauf
Merkmalsvergleich	Konturpunkte zählen Konturvergleich Helligkeit Kontrast Flächengrösse Flächen zählen Mustervergleich
Identifikation	Barcode Matrixcode Text
Konformität	
Konformität	CE RoHS UL
Nichtflüchtiger Speicher	
Flash Speichergrösse	256 Mbit Flash S29GL256P10FFI010

Elektrischer Anschluss

1:	PWR (+18-30 V DC)	7:	OUT3
2:	Ground	8:	IN3
3:	IN1 (Trigger)	9:	OUT4
4:	OUT1	10:	IN4
5:	IN2	11:	IN5
6:	OUT2	12:	OUT5

1:	TD+	3:	TD-
2:	RD+	4:	RD-

Masszeichnung

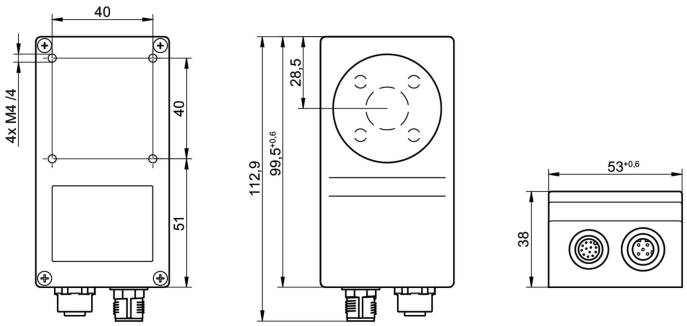

Angegebene Produkteigenschaften und technische Daten stellen keine Garantieerklärung dar. Technische Änderungen vorbehalten.
2020-01-20