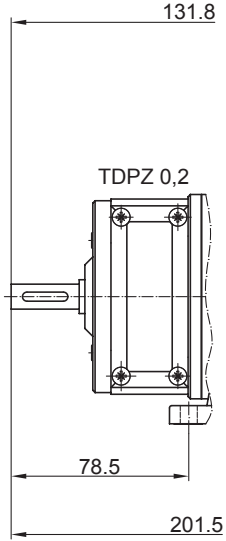

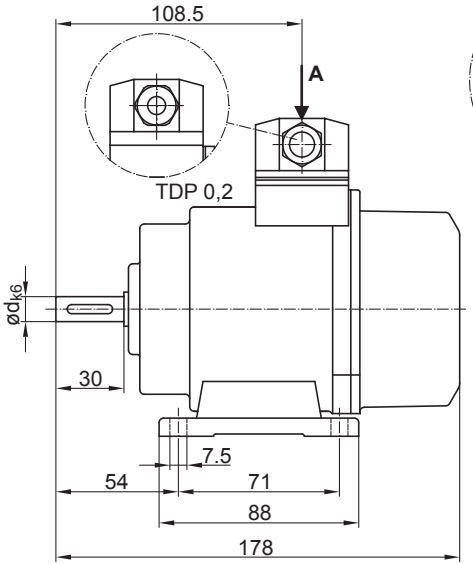

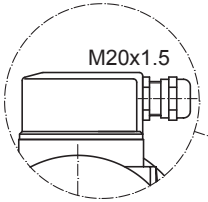
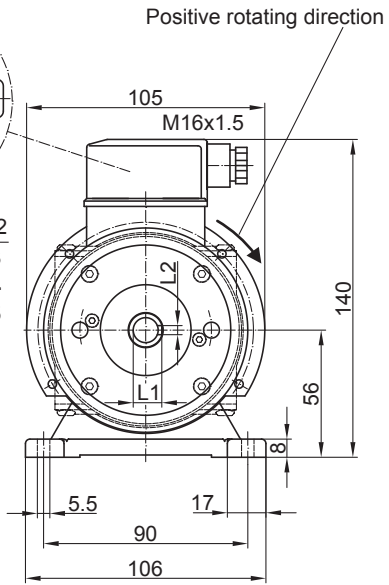
ød	L1	L2
7	8.3	3
11	**12.6**	**4**
14	16.1	5