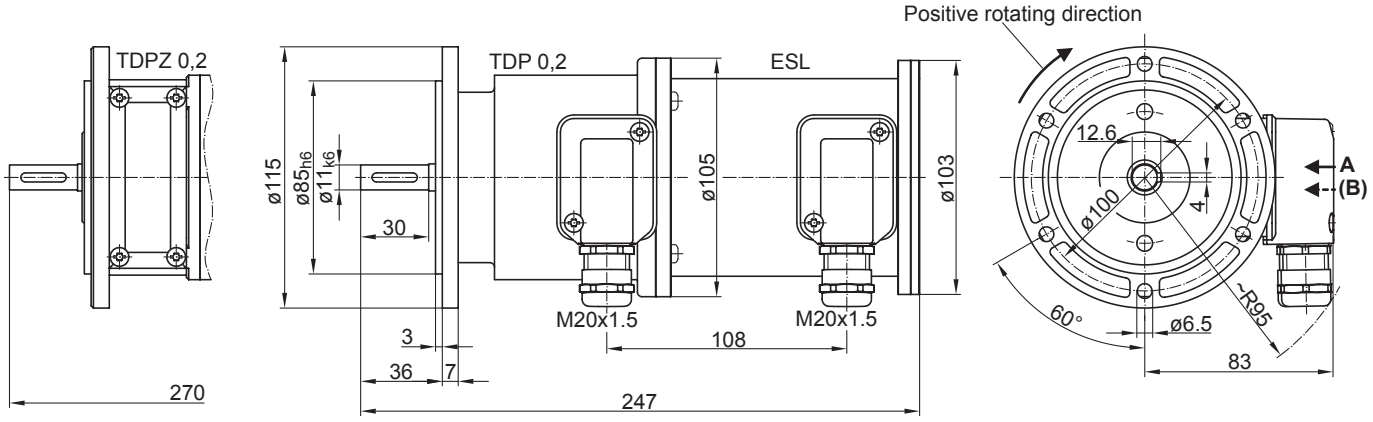
Positive rotating direction
TDPZ 0,2
TDP 0,2
ESL
ø115
ø85h6
ø11K6
30
ø105
ø103
M20x1.5
M20x1.5
108
3
36
7
270
247
12.6
4
ø100
60°
ø6.5
~R95
83
A
(B)