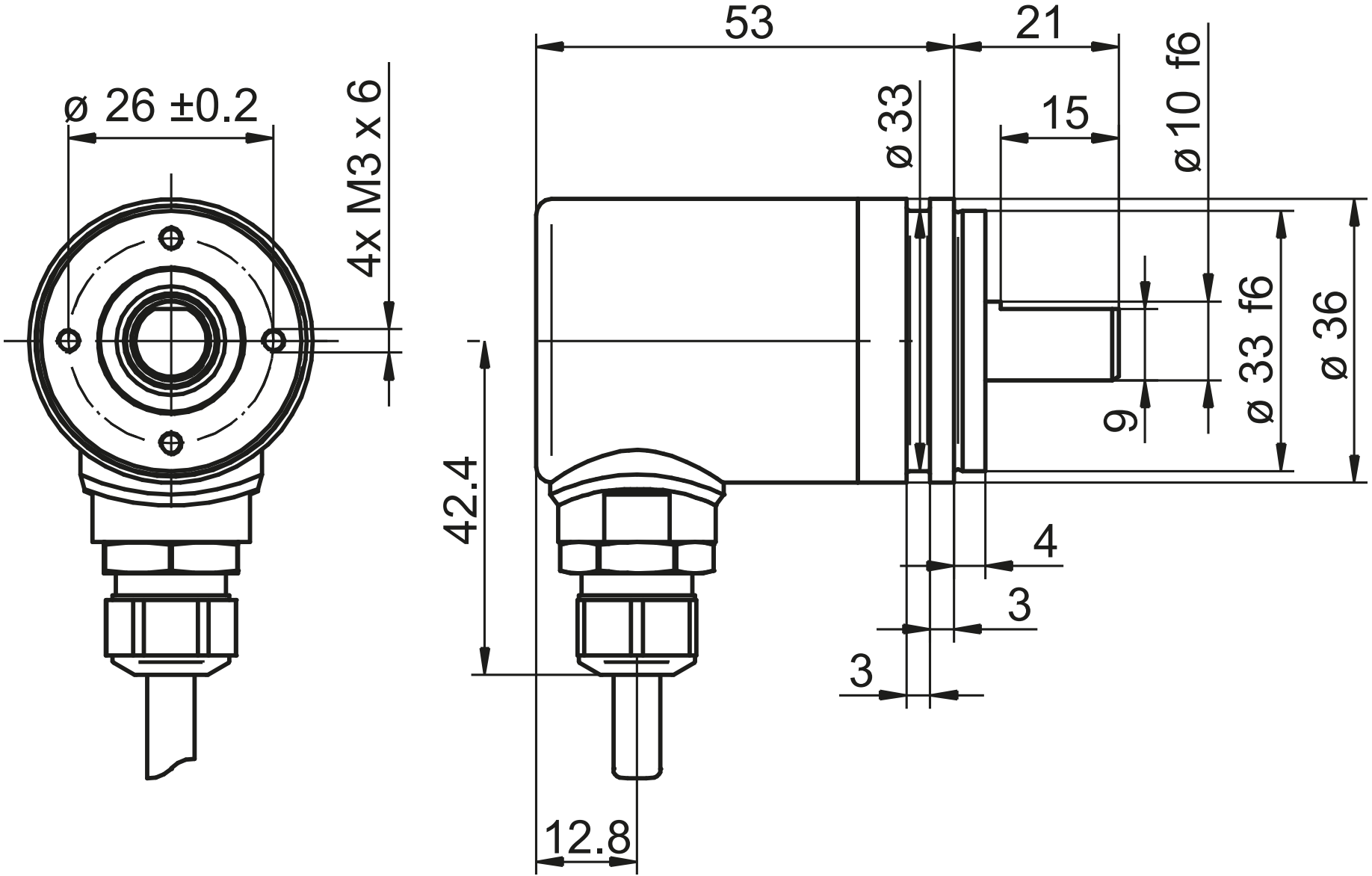
ø 26 ±0.2
4x M3 x 6
53
21
ø 33
15
ø 10 f6
ø 33 f6
ø 36
9
42.4
4
3
3
12.8