IFFM 20P3501/S35L

电感式接近开关

Article number: 10224524

产品一览

- 5 mm
- PNP 常闭 (NC)
- M8 接头
- -25 ... 75 °C
- IP 67

图片与实际产品相似

技术数据

基本参数	
安装方式	屏蔽式
额定感应距离 Sn	5 mm
迟滞	3 ... 20 % (Sr)
输出指示灯	4端点红色LED
电气参数	
开关频率	< 1 kHz
电源电压范围 +Vs	10 ... 50 VDC
最大电流消耗（无负载）	10 mA
输出电路	PNP 常闭 (NC)
压降 Vd	< 3 VDC
输出电流	< 200 mA

电气参数	
短路保护	是
反极性保护	是
机械参数	
类型	矩形
感应面材质	PBT
外壳材质	黄铜镀镍
尺寸	20 mm
外壳长度	32 mm
连接方式	M8 接头
环境条件	
工作温度	-25 ... +75 °C
防护等级	IP 67

备注

- 工作电压范围 10-50 VDC

2021-04-28 指定的产品特性或功能和技术数据不代表或暗示任何保证・技术参数如有变更，恕不另行通知。

IFFM 20P3501/S35L

电感式接近开关

Article number: 10224524

尺寸图

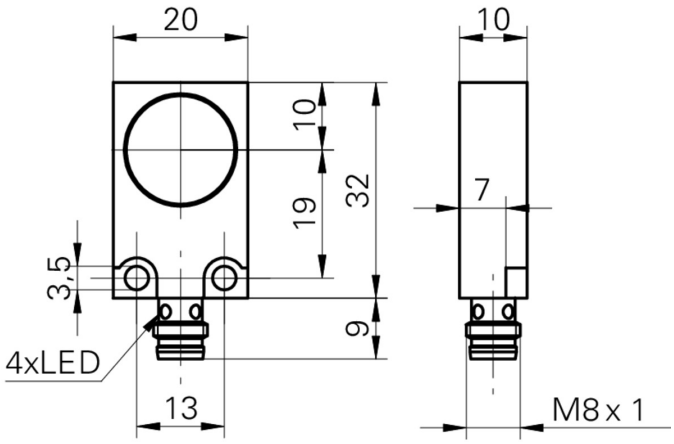

接线图

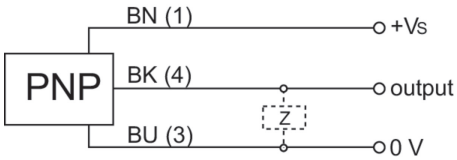

2021-04-28 指定的产品特性或功能和技术数据不代表或暗示任何保证。技术参数如有变更，恕不另行通知。