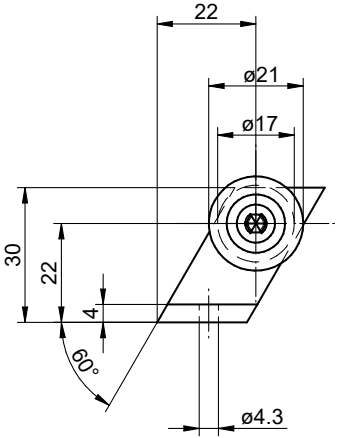
22
ø21
ø17
30
22
4
60°
ø4.3

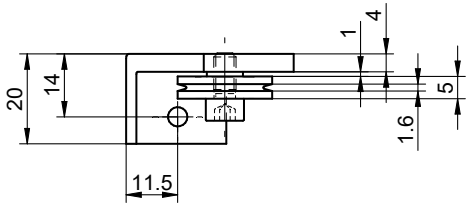
1
4
20
14
5
1.6
11.5