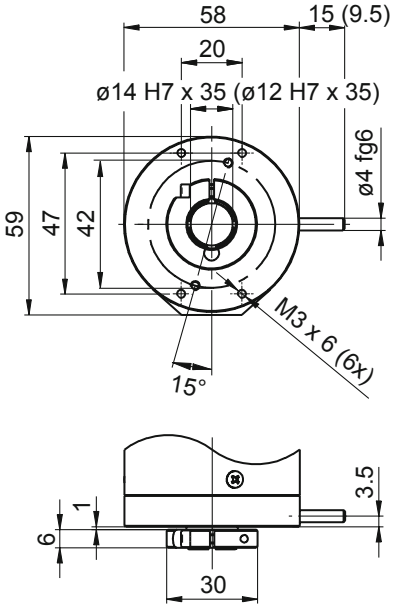
58
15 (9.5)
20
ø14 H7 x 35 (ø12 H7 x 35)
ø4 fg6
59
47
42
M3 x 6 (6x)
15°
3.5
1
6
30

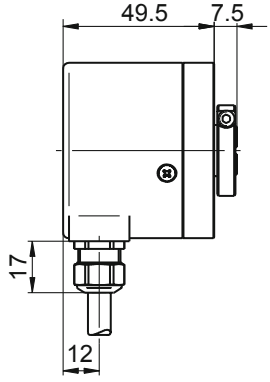
49.5
7.5
17
12

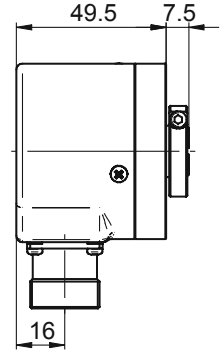
49.5
7.5
16

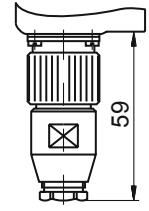
59