Baumer
Passion for Sensors

Codeurs absolus

ATD2AH00

Axe creux traversant ø10 à ø14 mm

Codeur optique monotour avec la sortie analogique

Vue d'ensemble

- Analogique signals
- 14 bits monotour
- Fonctions diagnostics
- Sortie tension ou sortie courant
- Usine d'ajustement réglable (0° - 360°)
- Câble détachable - Sortie tangentielle
- Traitement du signal facile

Caractéristiques techniques

Caractéristiques électriques	
Alimentation	+UB= 12...30 VDC (IS-/US-version)
Protection contre l'inversion de polarité	Oui
Courant de service à vide	≤50 mA (24 VDC)
Interface	Analogique (4...20 mA ou 0...10 V)
Résistance de charge	≥1 kΩ (recommandé 10 kΩ) / sortie tension ≤500 Ω (recommandé 470 Ω) / sortie courant
Fonction	Monotour
Plage de mesure	90°, 180°, 360°
Nombre de pas par tour	16384 / 14 bits
Principe de détection	Optique
Actualisation des valeurs	≤130 µs
Sens d'évolution du code	CW: croissant pour une rotation en sens horaire; vue sur la superficie d'assemblage
Etage de sortie	Sortie en tension (Transistors de puissance) Sortie en courant (transistors de puissance)

Caractéristiques électriques	
Immunité	EN 61000-6-2
Emission	EN 61000-6-3
Caractéristiques mécaniques	
Taille (bride)	ø58 mm
Type d'axe	ø10 mm (traversant) ø12 mm (traversant) ø14 mm (traversant)
Protection EN 60529	IP 65
Vitesse de rotation	≤6000 t/min (mécanique) ≤6000 t/min (electrique)
Couple de démarrage	≤0,01 Nm (+20 °C)
Matière	Boîtier: aluminium Axe: acier inoxydable
Température d'utilisation	-20...+85 °C
Humidité relative	90 % sans condensation
Résistance	EN 60068-2-6 Vibrations 10 g, 55-2000 Hz EN 60068-2-27 Choc 30 g, 11 ms
Poids	150 g
Raccordement	Connecteur circuit imprimé, 8 points

2023-04-19 Les caractéristiques du produit et les données techniques spécifiées n'expriment ou n'impliquent aucune garantie. Toute modification technique réservée.

ATD2AH00

Axe creux traversant ø10 à ø14 mm

Codeur optique monotour avec la sortie analogique

Affectation des bornes

Borne	Repérage
1	+UB
2	GND
3	U_{OUT} resp. I_{OUT}
4	GND_{OUT}
5	NC
6	V/$\overline{R}$
7	$\overline{Erreur}$
8	Rescalage

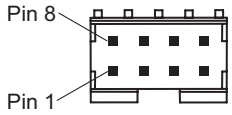

Description du raccordement

+UB	Tension d'alimentation d'encodeur.
GND	Prise de terre au sol d'encodeur concernant UB.
U_{OUT}	Sortie en tension: valeurs de position croissantes pour la rotation de l'axe en sens horaire.
I_{OUT}	Sortie en courant: valeurs de position croissantes pour la rotation de l'axe en sens horaire.
GND_{OUT}	Tension de référence pour la sortie analogique.
ZERO	L'entrée zéro permet de figer un point de calage à zéro à une position libre dans la résolution totale. L'entrée ZERO est réalisé en réliant à UB.
V/$\overline{R}$	Cet entrée permet la sélection du sens decomptage. Etat standard de l'entrée: Haut. V/$\overline{R}$-Haut: Valeurs de position croissantes pour la rotation de l'axe en sens horaire. V/$\overline{R}$-Bas: Valeurs de position décroissantes pour la rotation de l'axe en sens horaire.
$\overline{Erreur}$	Sortie diagnostique (Collecteur ouvert relié par une résistance de rappel interne de 10 kΩ). La sortie est activée par niveauhaut, en reliant l'entrée à 0 V: Foncition sans erreur.

Signaux de sortie

Sortie Unipolaire (IS-/US-version)

360° angle de réglage mécanique, alternante (**360A**)

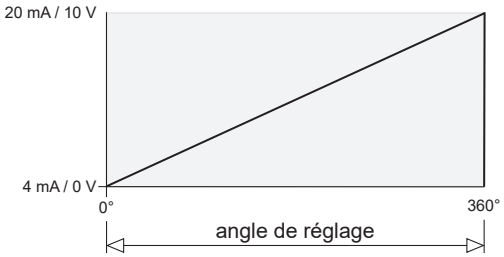

180° angle de réglage mécanique, alternante (**180A**)

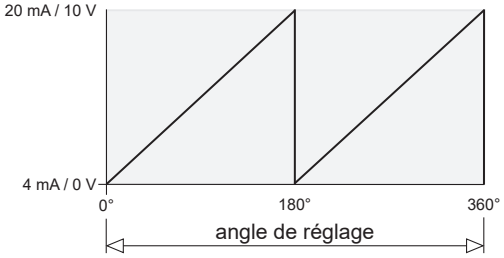

180° angle de réglage mécanique, High (**180H**)

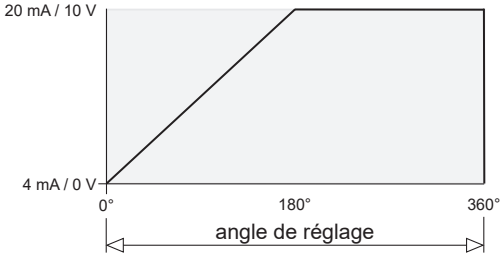

180° angle de réglage mécanique, Low (**180L**)

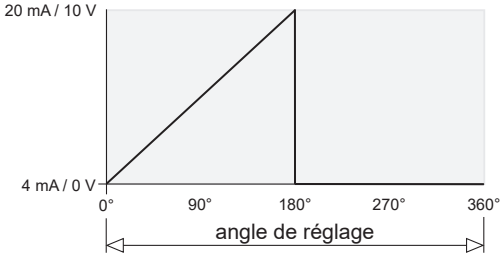

Niveaux électriques

Entrées de commande	**Circuit d'entrée**
Niveau Haut	≥0,7 UB
Niveau Bas	≤0,3 UB
Impédance	10 kΩ

Diagnostic	**Circuit de sortie**
Etage de sortie	Collecteur ouvert rélié par résistance de rappel interne de 10 kΩ

2023-04-19 Les caractéristiques du produit et les données techniques spécifiées n'expriment ou n'impliquent aucune garantie. Toute modification technique réservée.

ATD2AH00

Axe creux traversant ø10 à ø14 mm

Codeur optique monotour avec la sortie analogique

Dimensions

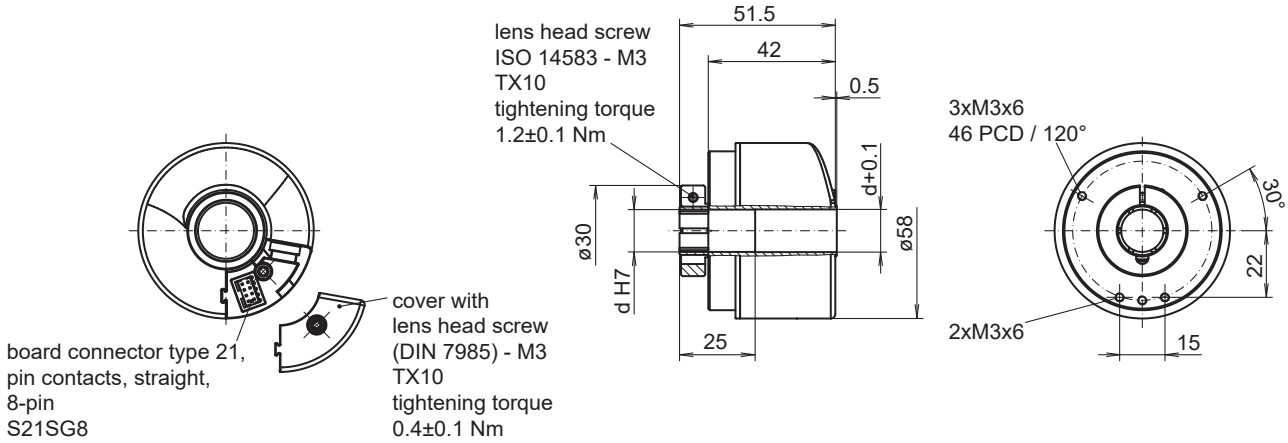

2023-04-19 Les caractéristiques du produit et les données techniques spécifiées n'expriment ou n'impliquent aucune garantie. Toute modification technique réservée.

ATD2AH00

Axe creux traversant ø10 à ø14 mm

Codeur optique monotour avec la sortie analogique

Référence de commande

	ATD2AH00	####	##	S21SG8	S	##	IP65
Produit							
	ATD2AH00						
Résolution							
360° angle de réglage mécanique, alternante (monotour)		360A					
180° angle de réglage mécanique, alternante (monotour)		180A					
180° angle de réglage mécanique, High (monotour)		180H					
180° angle de réglage mécanique, Low (monotour)		180L					
Liaison série							
Sortie courant, standard, 4...20 mA, Vin = 12...30 VDC			IS				
Tension de sortie, standard, 0...+10 VDC, Vin = 12...30 VDC			US				
Raccordement							
Connecteur circuit imprimé type 21, contacts droits mâles, 8 points				S21SG8			
Température d'utilisation							
-20...+85 °C					S		
Axe creux traversant							
ø10 mm						10	
ø12 mm						12	
ø14 mm						14	
Protection							
IP 65							IP65

Supplémentaires de réglage sur demande.

Accessoires

Accessoires de montage	
11066080	Ressort anti-rotation à un bras (kit de montage 002)
11066083	Ressort anti-rotation à un bras (kit de montage 006)
11073114	Ressort anti-rotation à 3 bras (kit de montage 019)
11073119	Ressort anti-rotation à un bras (kit de montage 021)
11069239	Ressort anti-rotation à un bras (kit de montage 092)
11116921	Douille d'isolation ø10 mm/ø12 mm/25 mm long
11116923	Douille d'isolation ø12 mm/ø14 mm/25 mm long

2023-04-19 Les caractéristiques du produit et les données techniques spécifiées n'expriment ou n'impliquent aucune garantie. Toute modification technique réservée.