Baumer
Passion for Sensors

Détecteurs capacitifs

CFAK 30N3200

Détecteurs capacitifs

Numéro d'article: 11001680

Vue d'ensemble

- 30 mm
- NPN à ouverture (NC)
- potentiomètre, 18 tours
- Câble, 2 m
- -25 … 75 °C
- IP 67/65 (face active/détecteur)

Image similaire

Caractéristiques techniques

Données générales	
Portée nominale Sn	30 mm
Portée nominale Sn réglable	5 … 30 mm
Type de montage	Non noyé
Électrode GND	Non
Dérive en température	± 15 % (+10 ... +70 °C)
Réglage sensibilité	Potentiomètre, 18 tours
Indication de l'état de sortie	LED jaune
Type de mesure	Sans contact
Domaine d'utilisation	
Détection de médias non conducteurs	Oui
Détection de niveau de remplissage à travers la paroi du conteneur	Oui
Liquides en contact direct	Oui
Détection d'objets / Produits en vrac	Oui
Données électriques	
Plage de tension +Vs	10 … 30 VDC

Données électriques	
Consommation max. (sans charge)	20 mA
Circuit de sortie	NPN à ouverture (NC)
Courant de sortie	< 200 mA
Tension résiduelle Vd	< 1,5 VDC
Fréquence de commutation	50 Hz
Protégé contre courts-circuits	Oui
Protégé contre inversion polarité	Oui
Données mécaniques	
Forme du boîtier	Cylindrique avec filetage
Matériau du boîtier	PBT
Dimension	30 mm
Longueur du boîtier	72 mm
Version de raccordement	Câble, L=2 m
Conditions ambiantes	
Température de fonctionnement	-25 … +75 °C
Classe de protection	IP 67/65 (face active/détecteur)

propos

- EMC: EN 60947-5-2:2007+A1:2012

2023-03-31 Les caractéristiques du produit et les données techniques spécifiées n'expriment ou n'impliquent aucune garantie. Toute modification technique réservée.

CFAK 30N3200

Détecteurs capacitifs

Numéro d'article: 11001680

Dessin d'encombrement

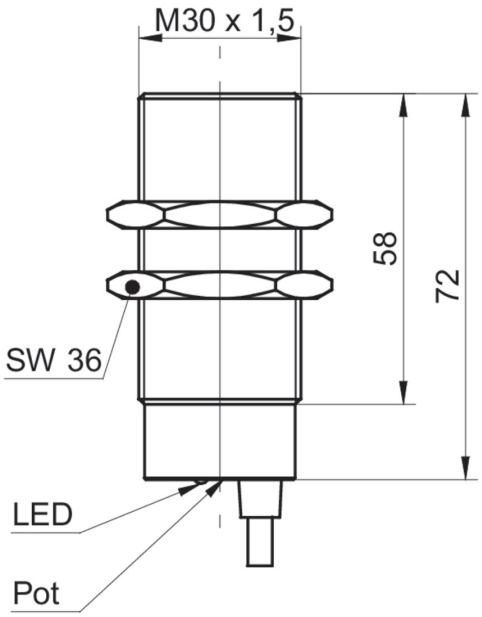

Schéma de raccordement

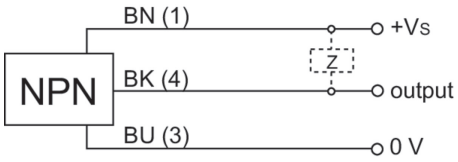

2023-03-31 Les caractéristiques du produit et les données techniques spécifiées n'expriment ou n'impliquent aucune garantie. Toute modification technique réservée.