Accessoires pour codeurs à axe creux

Cage de protection HS35

Numéro d'article: 11080884

Vue d'ensemble

- Capot de protection pour codeur HS 35 - convenant pour bride moteur 56C (4,5") et capot du ventilateur: Pour la fixation à un capot de ventilateur, des vis à têtes rectangulaires sont conseillées (non comprises dans la livraison)

Compris dans l'envoi

Contenu de la livraison: cage de protection HS35, ressort de protection au contact, 3x vis cylindriques 3/8" (longueur 0,75 Inch) avec rondelles et rondelles crantées, label de protection

Approprié pour

HS35F, HS35P - Programmable, HS35S - Sinus

Dimensions

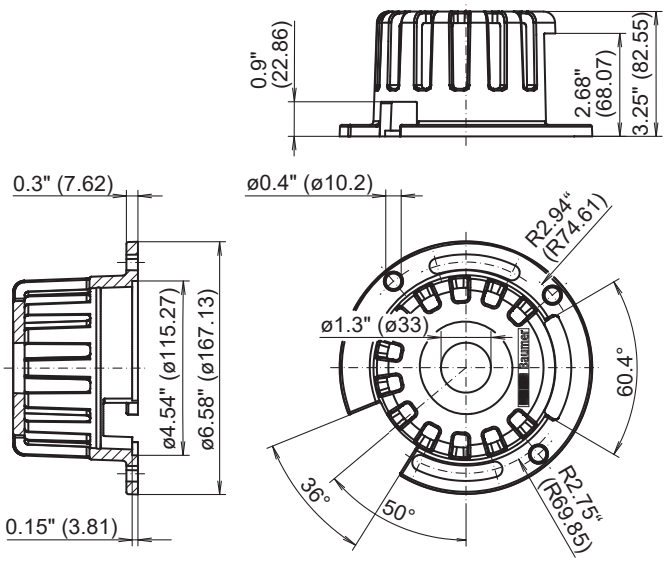

2023-03-15 Les caractéristiques du produit et les données techniques spécifiées n'expriment ou n'impliquent aucune garantie. Toute modification technique réservée.