DFON

Schleifengespeistes Grafikdisplay

DFON-##0#.##

Auf einen Blick

- Passend für alle Transmitter mit 4 ... 20 mA
- Grafikdisplay mit Hintergrundbeleuchtung
- Anzeige von Fehlern und Schwellenwerten durch dauerhaft leuchtende oder blinkende Farben
- Passend zu Baumer CombiSerie (80 mm)
- Optional: zwei konfigurierbare Relaisausgänge
- Programmierbar über Touchscreen
- Einfach und komplett programmierbar mit dem FlexProgrammer 9701
- ATEX und cULus

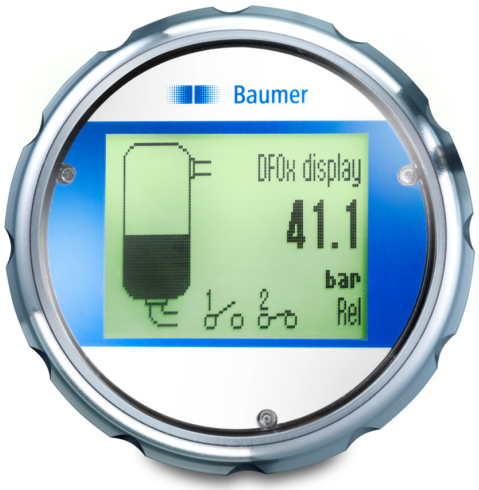

Technische Daten

Leistungsmerkmale	
Max. Ausgabe-Fehler	≤ ± 0,1 % FSR , Tamb -10 ... 70 °C ≤ ± 0,2 % FSR , Tamb -30 ... -10 °C / 70 ... 80 °C
Messbereich	3,5 … 23 mA
Abtastzeit	≤ 1 s
Temperatur-Drift (durch Umgebung)	0,001 % FSR/10 K , innerhalb des Temperaturbereichs für optimale Lesbarkeit 0,0015 % FSR/10 K , ausserhalb des Temperaturbereichs für optimale Lesbarkeit
Hochlaufzeit	≤ 15 s
Umgebungsbedingungen	
Temperaturbereich für optimale Lesbarkeit	-10 … 70 °C
Arbeitstemperaturbereich	-30 … 80 °C
Lagertemperaturbereich	-40 … 85 °C
Schutzart (EN 60529)	IP10 , an den Klemmen IP67 , im FlexHousing IP69K , im FlexHousing
Luftfeuchtigkeit	≤ 98 % RH , kondensierend
Schwingen (sinusförmig) (EN 60068-2-6)	1,6 mm p-p (2 … 25 Hz), 4 g (25 … 100 Hz), 1 Oktave / min.
Gehäuse	
Bauform	Kompatibel mit FlexHousing, Ø80 mm
Baugrösse	Siehe Abschnitt "Masszeichnungen"
Material	Polycarbonate
Allgemeine Hinweise	
Panel-Typ	Grafisches LCD-Display, FSTN
Anzeigebereich	-9999 … 99999
Max. Ziffernhöhe	22 mm

Allgemeine Hinweise	
Steckverbindung	2 Schraubklemmen für die Versorgung (Schleifenspeisung) 4 Schraubklemmen für Relais
Relais	
Kontakte	2 x Halbleiterrelais Die integrierten Relais sind standardmässig nicht aktiviert. Sie können beim Kauf von CombiSeries-Produkten oder mit einem nachträglich zu bestellenden SW Aktivierungscode aktiviert werden.
Max. Laststrom	75 mA
Max. Schaltspannung	60 V DC
Max. Durchlasswiderstand	10 Ω
Vom Benutzer konfigurierbare Daten	
Fehler-/Warnanzeige	Individuell konfigurierbares Display und Hintergrundbeleuchtung in weiß, grün oder rot, dauerhaft leuchtend oder blinkend Konfigurierbar Grenzwerte über den Messbereich hinaus
Zoom auf Bereich	≥ 2 mA
Dämpfung	0 … 30 s , programmierbar
Linearisierungstabelle	2 … 30 Punkte

2022-08-27 Angegebene Produkteigenschaften und technische Daten stellen keine Garantieerklärung dar. Technische Änderungen vorbehalten.

DFON

Schleifengespeistes Grafikdisplay

DFON-##0#.##

Technische Daten

Vom Benutzer konfigurierbare Daten	
Messeinheit	bar mbar psi kPa MPa atm kg/cm2 mH2O mmH2O 'H2O "H2O mHg mmHg "Hg K °C °F mS µS mA mV V Ohm m3/h l/h cm/s m/s m3/min l/min l/s Hz l meter m3 ton sec % cm Fuß Inch Ws mm

Vom Benutzer konfigurierbare Daten	
Benutzerdefinierte Mess-einheit	8 × 20 Pixel-Matrix
ATEX II 1G Ex ia IIC T5	
Höchstwerte zur Auswahl der Barriere, Ui	30 V DC , max.
Höchstwerte zur Auswahl der Barriere, Ii	100 mA
Höchstwerte zur Auswahl der Barriere, Pi	750 mW
Interne Kapazität, Ci	< 15 nF
Interne Induktivität, Li	< 10 µH
Temperaturklasse, T1 ... T5	-20 < Tamb < 60 °C Zone 0 und 20 -40 < Tamb < 65 °C Zone 1/2 und 21/22
ATEX II 1D Ex ia IIIC T100 °C Da	
Höchstwerte zur Auswahl der Barriere, Ui	30 V DC , max.
Höchstwerte zur Auswahl der Barriere, Ii	100 mA
Höchstwerte zur Auswahl der Barriere, Pi	750 mW
Interne Kapazität, Ci	< 15 nF
Interne Induktivität, Li	< 10 µH
Temperaturklasse T100 °C	-20 < Tamb < 60 °C Zone 0 und 20 -40 < Tamb < 65 °C Zone 1/2 und 21/22
ATEX II 3G Ex ec IIC T5	
Betriebsspannungsbereich	≤ 35 V DC
Strombelastung, In	≤ 100 mA
Temperaturklasse, T1 ... T5	-30 < Tamb < 65 °C
Konformität und Zulassungen	
EMV	EN 61326
Sicherheit	cULus listed, E491206
Explosionsschutz	ATEX II 1G Ex ia IIC T5 ATEX II 1D Ex ia IIIC T100 °C Da ATEX II 3 G Ex ec IIC T5

Wählbare Displayansichten

Wert - klein / gross

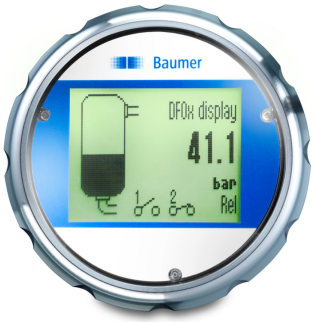

Abbildung Behälter / Flasche

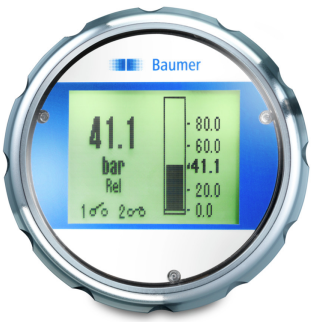

Balkendiagramm senkrecht / waagerecht

2022-08-27 Angegebene Produkteigenschaften und technische Daten stellen keine Garantieerklärung dar. Technische Änderungen vorbehalten.

DFON

Schleifengespeistes Grafikdisplay

DFON-##0#.##

Technische Daten

Wählbare Displayansichten

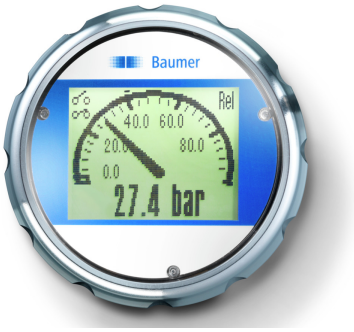

Analog mit Balkendiagramm / Wert

Alarmstatus

Masszeichnungen (mm)

Gehäuse

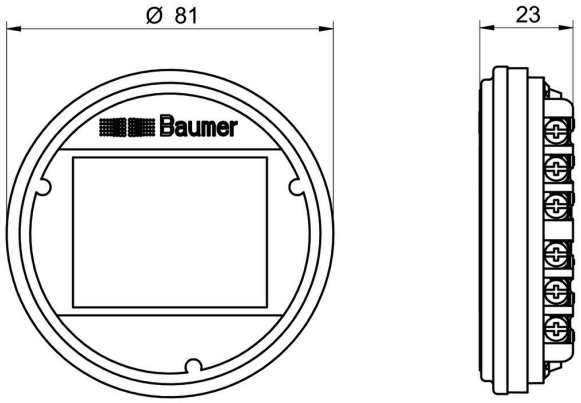

DFON ohne Gehäuse

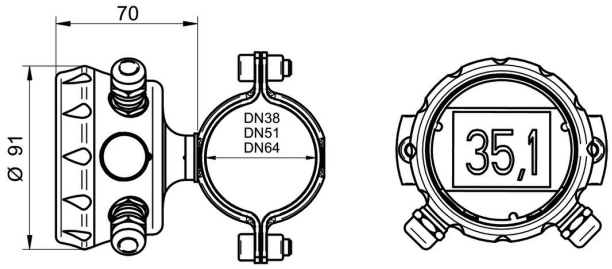

Rohrmontage
FlexHousing mit Rohrschelle für Ø38, Ø51, Ø64 mm Rohr

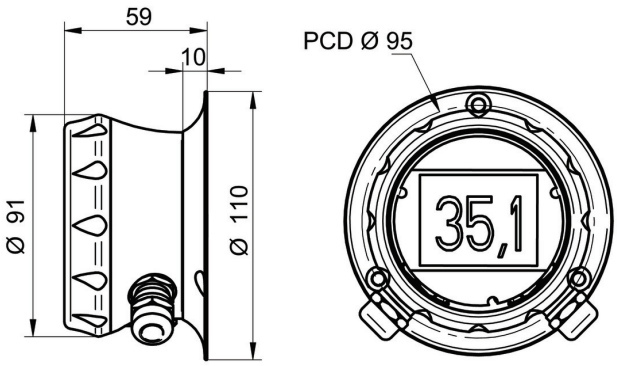

Wandmontage
FlexHousing mit Ø110 mm Flansch mit 3 x Ø4 mm Löcher für Wand-montage

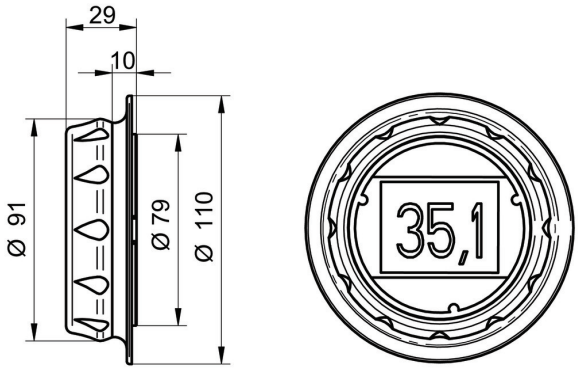

Tafeleinbau
Ø110 mm Front Flansch mit 3 x Ø4 mm Löcher für Schrauben

2022-08-27 Angegebene Produkteigenschaften und technische Daten stellen keine Garantieerklärung dar. Technische Änderungen vorbehalten.

DFON

Schleifengespeistes Grafikdisplay

DFON-##0#.##

Elektrischer Anschluss

Ausgangsanschluss	Funktion	Anschlussbelegung
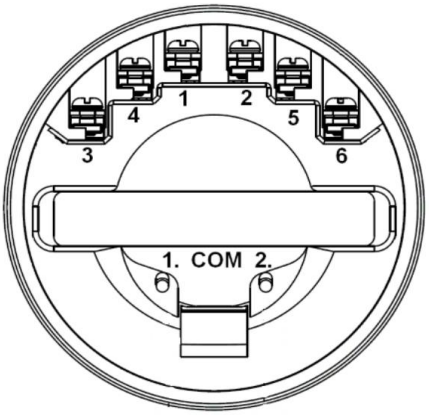	+ 4 … 20 mA	1
	- 4 … 20 mA	2
	Relais 21	3
	Relais 22	4
	Relais 11	5
	Relais 12	6

Bestellangaben

Typenschlüssel - Konfigurationsmöglichkeiten siehe Website

	DFON	-	#	#	#	#	.	#	#
Produkt									
	DFON								
Sicherheit									
Standard			1						
Ex ec IIC T5 (Gas)			3						
Ex ia IIC T5 Ga oder Ex ia IIIC T100°C Da (Gas oder Staub)			5						
Relais									
Nicht aktiviert				1					
Aktiviert				2					
Konfiguration									
Keine					0				
Konfiguration gemäss Kundenvorgabe					1				
Frontring									
Ohne						0			
Für FlexHousing (CombiSeries)						2			
Gehäuse									
Ohne								0	
FlexHousing, Wandmontage								2	
FlexHousing, Tafeleinbau								3	
FlexHousing, Rohrmontage DN38								4	
FlexHousing, Rohrmontage DN51								5	
FlexHousing, Rohrmontage DN64								6	

2022-08-27 Angegebene Produkteigenschaften und technische Daten stellen keine Garantieerklärung dar. Technische Änderungen vorbehalten.

DFON

Schleifengespeistes Grafikdisplay

DFON-##0#.##

Bestellangaben

Typenschlüssel - Konfigurationsmöglichkeiten siehe Website

	DFON	-	#	#	#	#	.	#	#
Elektrischer Anschluss Gehäuse									
Ohne									0
1 x M16x1.5 Kabelverschraubung, Kunststoff									3
2 x M16x1.5 Kabelverschraubung, Kunststoff									4
1 x M16x1.5 Kabelverschraubung, Edelstahl									5
2 x M16x1.5 Kabelverschraubung, Edelstahl									6
1 x M20x1.5 Kabelverschraubung, Kunststoff									7
2 x M20x1.5 Kabelverschraubung, Kunststoff									8
1 x M20x1.5 Kabelverschraubung, Edelstahl									9
2 x M20x1.5 Kabelverschraubung, Edelstahl									A
2 x M12, 4-Pin, Edelstahl (Kabeldose + Kabelstecker) für PF20x									B
2 x M12, 4-Pin, Edelstahl (Kabeldose + Kabelstecker) für 4…20 mA									C
1 x M12, 4-Pin, Edelstahl (Kabelstecker) + 1 x M16-PG-Verschraubung, Edelstahl für PF20x									D
1 x M12, 4-Pin, Edelstahl (Kabelstecker)+ 1 x M16-PG-Verschraubung, Edelstahl für 4…20 mA									E

2022-08-27 Angegebene Produkteigenschaften und technische Daten stellen keine Garantieerklärung dar. Technische Änderungen vorbehalten.