Baumer
Passion for Sensors

Codeurs sinus

EIL576S-T

Axe creux traversant ø10 à ø14 mm

Périodes par tour 1024, 2048

Vue d'ensemble

- Codeurs pour la sécurité fonctionnelle
- SIL 2 / Catégorie 3, PLd) (jusqu'à SIL 3 / Catégorie 4, PLe)
- Périodes par tour max. 1024 ou 2048
- Codeurs incrémentaux avec les SinCos d'interface
- Haute LowHarmonics® indiquent la qualité
- Câble détachable - Sortie tangentielle
- Convient comme système de retour moteur pour les applications liées à la sécurité

Image similaire

Caractéristiques techniques

Caractéristiques électriques	
Alimentation	5 VDC ±10 %
Protection contre l'inversion de polarité	Oui
Courant de service à vide	≤100 mA
Périodes par tour	1024 … 2048
Principe de détection	Optique
Fréquence de sortie	≤180 kHz (-3 dB)
Signaux de sortie	A, B, 0
Etage de sortie	SinCos 1 Vcc
Fiabilité	(à +40 °C): MTTF: ≤100 années PFH: 1,2E-09 1/h SFF: 96.9 % DC: 93.4 (moyenne) PFDavg: 1,05E-04 1/h Durée de vie/proof test intervall: 10 a
Classe de protection	III (DIN EN 61140)
Immunité	EN 61000-6-2
Emission	EN 61000-6-3
Certificat	SIL2 (DIN EN IEC 61508-1:2010 / IEC 61800-5-2:2016 Catégorie 3, PLd EN ISO 13849-1:2015) Lors de l'application redondante: SIL3 (DIN EN IEC 61508-1:2010 / IEC 61800-5-2:2016 Catégorie 4, PLe EN ISO 13849-1:2015)

Caractéristiques mécaniques	
Taille (bride)	ø58 mm
Type d'axe	ø10 mm (traversant) ø12 mm (traversant) ø14 mm (traversant)
Jeu axe moteur admissible	0,25 mm axiale 0,1 mm radiale
Kit de fixation	019 (requis pour l'approbation SIL) 021 (requis pour l'approbation SIL)
Protection EN 60529	IP 65
Pollution de niveau	2 (DIN EN 61010)
Vitesse de rotation	≤6000 t/min
Couple de démarrage	≤0,015 Nm (+20 °C)
Matière	Boîtier: aluminium Axe: inox
Température d'utilisation	-30...+100 °C
Humidité relative	90 % sans condensation
Résistance	EN 60068-2-6 Vibrations 20 g, 60-2000 Hz EN 60068-2-27 Choc 100 g, 6 ms
Raccordement	Connecteur circuit imprimé, 8 points
Poids	200 g

2023-10-19 Les caractéristiques du produit et les données techniques spécifiées n'expriment ou n'impliquent aucune garantie. Toute modification technique réservée.

EIL576S-T

Axe creux traversant ø10 à ø14 mm

Périodes par tour 1024, 2048

Affectation des bornes

Borne	Désignation
1	+U alimentation
2	0 V alimentation
3	Voie A +
4	Voie A −
5	Voie B +
6	Voie B −
7	Voie 0 +
8	Voie 0 −

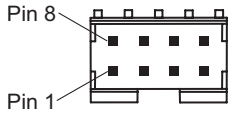

Signaux de sortie

Pour une rotation en sens horaire et vue côté bride.

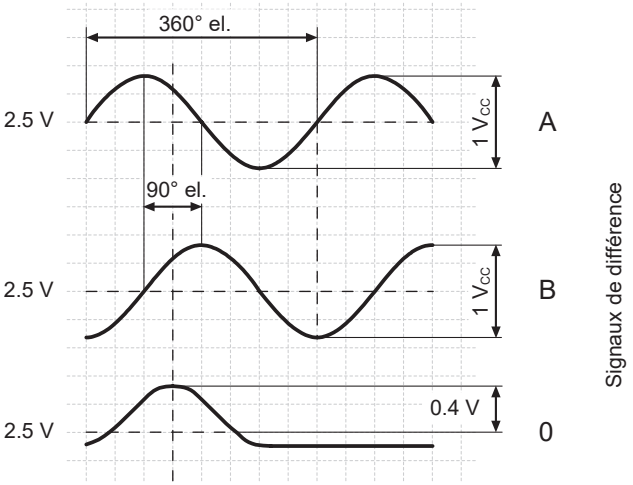

Niveau du signal de sortie

Sorties	Sinus
Amplitude A, B	1 V_{CC}, Z_0 = 120 Ω
Amplitude 0	env. 0,4 V (partie positive) Z_0 = 120 Ω

2023-10-19 Les caractéristiques du produit et les données techniques spécifiées n'expriment ou n'impliquent aucune garantie. Toute modification technique réservée.

EIL576S-T

Axe creux traversant ø10 à ø14 mm

Périodes par tour 1024, 2048

Dimensions

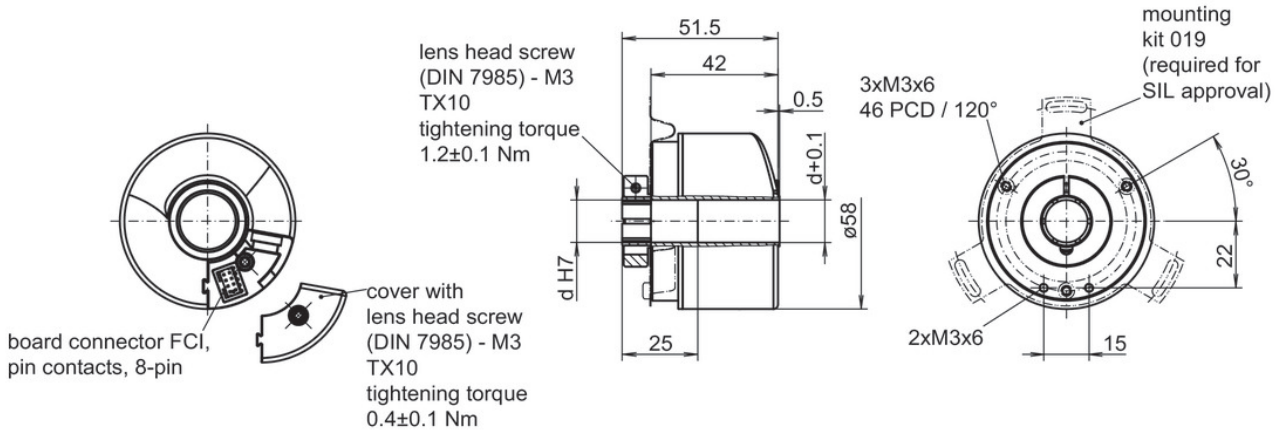

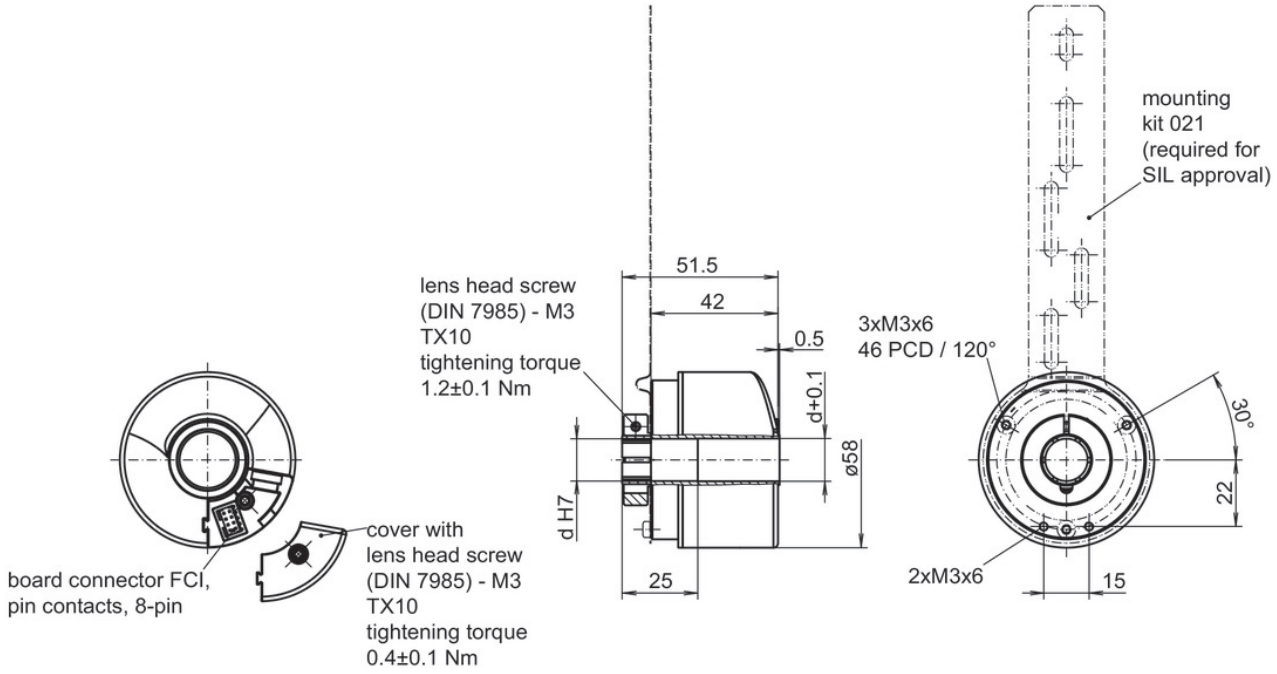

2023-10-19 Les caractéristiques du produit et les données techniques spécifiées n'expriment ou n'impliquent aucune garantie. Toute modification technique réservée.

EIL576S-T

Axe creux traversant ø10 à ø14 mm

Périodes par tour 1024, 2048

Référence de commande

	EIL576S-	T	#	##	.	5	Z	R	.	####	.	E
Produit												
	EIL576S-											
Type d'axe												
Axe creux traversant		T										
Bride												
Ressort anti-rotation, 1 bras, cercle de trous ø65,5...281 mm, montage M4, peut être coupé à la longueur (kit de montage 021)			A									
Ressort anti-rotation, 3 bras, cercle de trous ø76 mm, montage M3 (kit de montage 019)			B									
Caractéristiques de l´axe												
ø10 mm				10								
ø12 mm				12								
ø14 mm				14								
Protection												
IP 65						5						
Raccordement												
Connecteur circuit, FCI, 8 points							Z					
Alimentation / Etage de sortie												
5 VDC / Sinus 1 Vcc, 6 voies, avec signal de référence								R				
Périodes												
1024										1024		
2048										2048		
Température d'utilisation												
-30...+100 °C												E

Accessoires

Accessoires de montage	
11073114	Ressort anti-rotation à 3 bras (kit de montage 019)
11073119	Ressort anti-rotation à un bras (kit de montage 021)

2023-10-19 Les caractéristiques du produit et les données techniques spécifiées n'expriment ou n'impliquent aucune garantie. Toute modification technique réservée.