Baumer
Passion for Sensors

Distanz-Sensoren

FADK 14U4470/S14/IO

Distanz-Sensoren

Artikelnummer: 11014499

Auf einen Blick

- 50 … 400 mm
- Point source LED gepulst
- analog
- IO-Link
- Stecker M12 4-Pol
- 50 °C
- IP 67

Abbildung ähnlich

Technische Daten

Allgemeine Daten	
Messdistanz Sd	50 … 400 mm
Strahldurchmesser	8 mm
Einstellung	IO-Link
Abstand Teach-In-Grenzen	> 20 mm
Betriebsanzeige	LED grün
Anzeige Alarm- / Verschmutzung	LED rot
Auflösung	100 … 1000 µm
Linearitätsabweichung	± 1,5 … 4 mm
Strahlform	Punkt
Temperaturdrift	< 0,1 % Sde/K
Lichtquelle	
Lichtquelle	Point source LED gepulst
Wellenlänge	660 nm
Elektrische Daten	
Ansprech- / Abfallzeit	< 3 ms
Betriebsspannungsbereich +Vs	14 … 26 VDC
Stromaufnahme max. (ohne Last)	80 mA

Elektrische Daten	
Ausgangsschaltung	Analog
Ausgangssignal	0 ... 10 VDC
Lastwiderstand (analog U)	> 100 kOhm
Ausgangsstrom	< 100 mA
Alarmausgang	Gegentakt
Kurzschlussfest	Ja
Verpolungsfest	Ja, Vs zu GND
Kommunikationsschnittstelle	
Schnittstelle	IO-Link V1.1
Mechanische Daten	
Breite / Durchmesser	14,8 mm
Höhe / Länge	43 mm
Tiefe	31 mm
Bauform	Quaderförmig
Gehäusematerial	Kunststoff (ASA, MABS)
Frontscheibe	PMMA
Anschlussart	Stecker M12 4-Pol
Umgebungsbedingungen	
Schutzart	IP 67
Arbeitstemperatur	0 … +50 °C

Bemerkungen

- IO-Link: Messbereich eingrenzen, Mittelwertbildung, Servicestatus, Alarmausgang, Schaltfenster

2022-11-10 Angegebene Produkteigenschaften und technische Daten stellen keine Garantieerklärung dar. Technische Änderungen vorbehalten.

FADK 14U4470/S14/IO

Distanz-Sensoren

Artikelnummer: 11014499

Masszeichnung

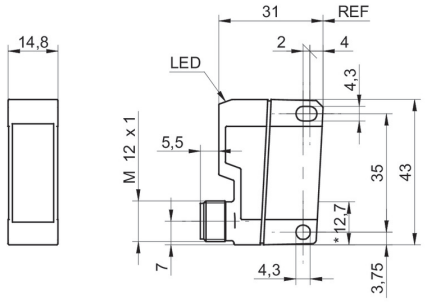

- * Senderachse

Anschlussbild

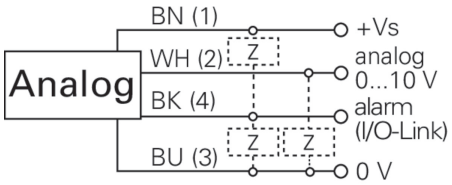

Auflösung

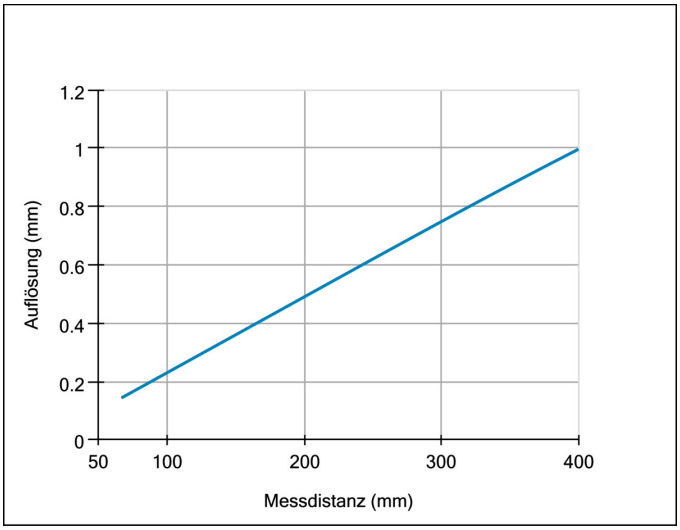

Linearitätsfehler

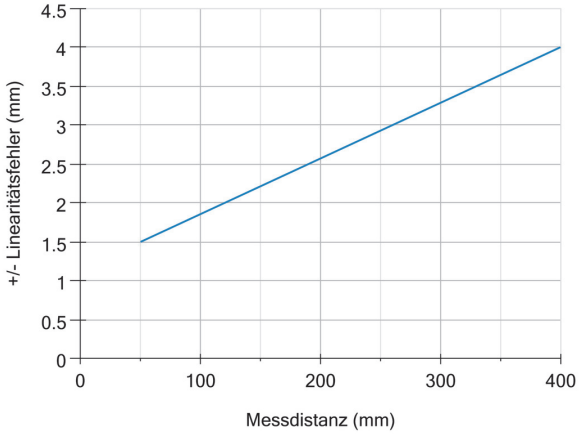

2022-11-10 Angegebene Produkteigenschaften und technische Daten stellen keine Garantieerklärung dar. Technische Änderungen vorbehalten.