Baumer
Passion for Sensors

Détecteurs de mesure de distances

FADK 14U4470/S14/IO

Détecteurs de mesure de distances

Numéro d'article: 11014499

Vue d'ensemble

- 50 … 400 mm
- LED Pin-Point, pulsée
- analogique
- IO-Link
- Connecteur M12 4-pôles
- 50 °C
- IP 67

Image similaire

Caractéristiques techniques

Données générales	
Distance de mesure Sd	50 … 400 mm
Diamètre du faisceau	8 mm
Réglage	IO-Link
Distance entre limites Teach-in	> 20 mm
Indication de fonctionnement	LED verte
Indication alarme / encrassement	LED rouge
Résolution	100 … 1000 µm
Dérive de linéarité	± 1,5 … 4 mm
Forme du faisceau	Point
Dérive en température	< 0,1 % Sde/K
Source lumineuse	
Source lumineuse	LED Pin-Point, pulsée
Longueur d'ondes	660 nm
Données électriques	
Temps d'activation / désactivation	< 3 ms
Plage de tension +Vs	14 … 26 VDC
Consommation max. (sans charge)	80 mA
Circuit de sortie	Analogique

Données électriques	
Signal de sortie	0 ... 10 VDC
Résistance de charge (analog. U)	> 100 kOhm
Courant de sortie	< 100 mA
Sortie alarme	Push-pull
Protégé contre courts-circuits	Oui
Protégé contre inversion polarité	Oui, Vs vers GND
Interface de communication	
Interface	IO-Link V1.1
Données mécaniques	
Largeur / Diamètre	14,8 mm
Hauteur / Longueur	43 mm
Profondeur	31 mm
Forme du boîtier	Parallélépipédique
Matériau du boîtier	Plastique (ASA, MABS)
Face avant (optique)	PMMA
Version de raccordement	Connecteur M12 4-pôles
Conditions ambiantes	
Classe de protection	IP 67
Température de fonctionnement	0 … +50 °C

2022-11-10 Les caractéristiques du produit et les données techniques spécifiées n'expriment ou n'impliquent aucune garantie. Toute modification technique réservée.

FADK 14U4470/S14/IO

Détecteurs de mesure de distances

Numéro d'article: 11014499

propos

- IO-Link: Measuring range limit, average determination, service status, alarm output, switching window

Dessin d'encombrement

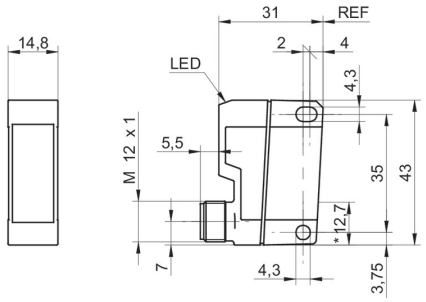

- * axe émetteur

Schéma de raccordement

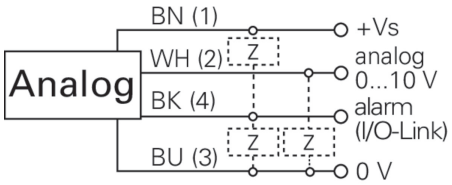

Résolution

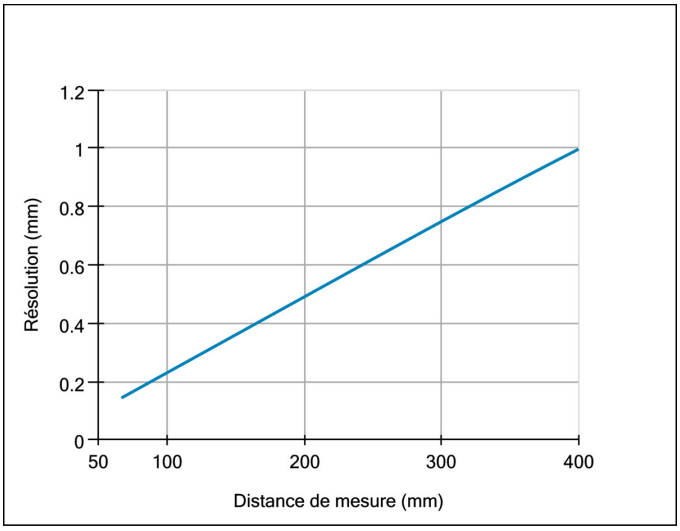

Erreur de linéarité

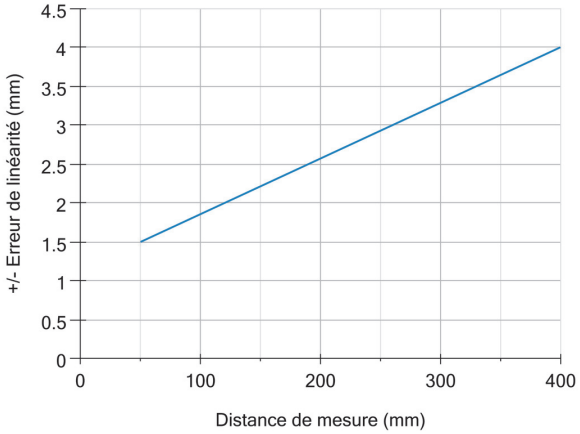

2022-11-10 Les caractéristiques du produit et les données techniques spécifiées n'expriment ou n'impliquent aucune garantie. Toute modification technique réservée.