FFAM 16PTD1002/L

Détecteurs de niveaux et de fuites

Numéro d'article: 10119128

Vue d'ensemble

- Détecteur de niveaux
- Diode IR pulsée
- PNP
- potentiomètre, 15 tours
- Câble 3-pôles, 2 m
- 65 °C
- IP 67

Image similaire

Caractéristiques techniques

Données générales	
Fonction	Détecteur de niveaux
Source lumineuse	Diode IR pulsée
Pression nominale (pointe de contact)	40 bar
Indication sortie	LED jaune
Réglage sensibilité	Potentiomètre, 15 tours
Longueur d'ondes	880 nm
Type de mesure	Contacts avec médium
Données électriques	
Plage de tension +Vs	10 … 30 VDC
Consommation max. (sans charge)	15 mA
Tension résiduelle Vd	< 2 VDC
Fonction de commutation	Contact à fermeture (NO)
Circuit de sortie	PNP
Courant de sortie	< 200 mA

Données électriques	
Protégé contre courts-circuits	Non
Protégé contre inversion polarité	Oui, Vs vers GND
Données mécaniques	
Largeur / Diamètre	30 mm
Hauteur / Longueur	66,5 mm
Thread	M16x1 mm
Forme du boîtier	Cylindrique
Matériau pointe de contact	Verre (borosilicate)
Matériau du boîtier	Acier inoxydable DIN 1.4305/AISI 303
Version de raccordement	Câble 3-pôles, 2 m
Conditions ambiantes	
Température de fonctionnement	0 … +65 °C
Classe de protection	IP 67

2022-11-10 Les caractéristiques du produit et les données techniques spécifiées n'expriment ou n'impliquent aucune garantie. Toute modification technique réservée.

FFAM 16PTD1002/L

Détecteurs de niveaux et de fuites

Numéro d'article: 10119128

Dessin d'encombrement

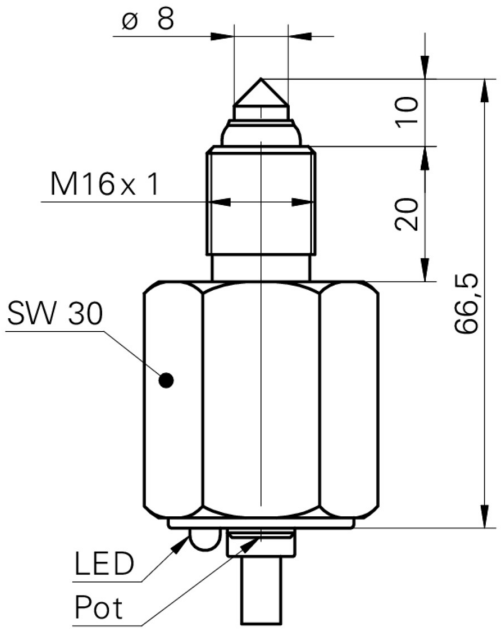

Schéma de raccordement

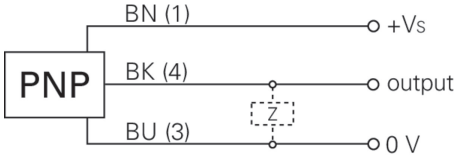

2022-11-10 Les caractéristiques du produit et les données techniques spécifiées n'expriment ou n'impliquent aucune garantie. Toute modification technique réservée.