Beleuchtungen / Beleuchtungszubehör

FLDR-i90B-IR24

Artikelnummer: 11090900

Auf einen Blick

- Blitzbares LED Ringlicht
- IR 875 nm
- 24 V
- spannungsgesteuert (ausgestattet mit integriertem Vorwiderstand)
- Kabellänge: 0,3 m
- Durchmesser: 94 mm

Technische Daten

Allgemeine Daten	
Hersteller	Falcon Illumination MV GmbH & Co.KG
Beleuchtungsdaten	
Farbe	infrarot
Lichtcharakteristik	klar
Beleuchtungsmodus	blitzbar
Elektrische Daten	
Polzahl	4
Beleuchtungsanschluss	M8 Stecker
Beleuchtungssteuerung	spannungsgesteuert (mit integriertem Vorwiderstand)
Stromstärke	0,35 A
Stromstärke im Blitz-Betrieb	≤ 0,88 A
Spannung im Blitz-Betrieb	≤ 48 V
Duty Cycle	0-10%

Elektrische Daten	
Maximale Blitzdauer	10 ms
Mechanische Daten	
Bauform	Ringlicht
Abmessungen	Ø 93,5 mm
Höhe	24,6 mm
Abmessungen Leuchtende Fläche	Ø außen 87,5 mm Ø innen 50 mm
Kabellänge [m]	0,3 m
Gewicht	≤ 200 g
Material	Aluminium
Umgebungsbedingungen	
Betriebstemperatur	0 … +35 °C
Luftfeuchte	20% - 85%
Schutzart	IP 30

2020-02-10 Angegebene Produkteigenschaften und technische Daten stellen keine Garantieerklärung dar. Technische Änderungen vorbehalten.

FLDR-i90B-IR24

Artikelnummer: 11090900

Masszeichnung

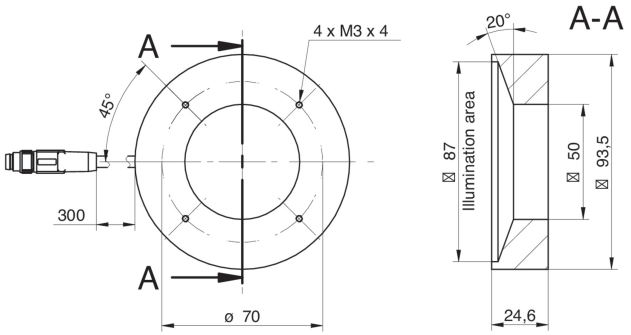

Steckerbelegungen

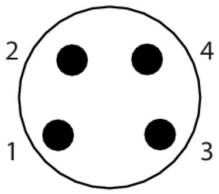

M8	signal
1:	LED +24V (pulsing 24-48 V)
2:	N.C.
3:	LED - (GND)
4:	N.C.

2020-02-10 Angegebene Produkteigenschaften und technische Daten stellen keine Garantieerklärung dar. Technische Änderungen vorbehalten.