Baumer
Passion for Sensors

SmartReflect Lichtschranken

FNDH 14G6902/KS34A

SmartReflect Lichtschranken - hygiene

Artikelnummer: 11096639

Auf einen Blick

- Lichtschranke
- 200 … 800 mm auf V4A
- Point source LED gepulst
- Gegentakt
- Teach-in
- Kabelstecker M12, L=300 mm
- -30 … 60 °C
- IP 68/69K & proTect+

Abbildung ähnlich

Technische Daten

Allgemeine Daten	
Funktion	Lichtschranke
Spezialausführung	Hygiene-Design
Ausführung	Tray- und Flaschenerkennung
Lichtquelle	Point source LED gepulst
Hintergrundposition Sde	200 … 800 mm auf V4A
Signaldämpfung min	30 %
Anzeige Verschm. / Einst.	Empfangsanzeige blinkend
Betriebsanzeige	LED grün
Ausgangsanzeige	LED rot
Tastweiteneinstellung	Teach-in
Wellenlänge	660 nm
Zulassungen/Zertifikate	Ecolab EHEDG
Elektrische Daten	
Ansprech- / Abfallzeit	< 1,8 ms
Betriebsspannungsbereich +Vs	10 … 30 VDC
Stromaufnahme max. (ohne Last)	40 mA

Elektrische Daten	
Stromaufnahme mittel	35 mA
Spannungsabfall Vd	< 2 VDC
Schaltfunktion	Hell- / Dunkelschaltung
Ausgangsschaltung	Gegentakt
Ausgangsstrom	< 100 mA
kurzschlussfest	Ja
verpolungsfest	Ja, Vs zu GND
Mechanische Daten	
Breite / Durchmesser	19,6 mm
Höhe / Länge	52,2 mm
Tiefe	34,3 mm
Bauform	Quaderförmig
Gehäusematerial	Edelstahl 1.4404 (V4A)
Frontscheibe	PMMA
Anschlussart	Kabelstecker M12, L=300 mm
Umgebungsbedingungen	
Schutzart	IP 68/69K & proTect+
Arbeitstemperatur	-30 … +60 °C
Lagertemperatur	-30 … +70 °C

Bemerkungen

- Sensor FDA-konform, EHEDG-zertifiziert und Ecolab-geprüft
- Empfind. einstellbar: via externem Teach-in-Eingang

Angegebene Produkteigenschaften und technische Daten stellen keine Garantieerklärung dar. Technische Änderungen vorbehalten.

2021-04-27

FNDH 14G6902/KS34A

SmartReflect Lichtschranken - hygiene

Artikelnummer: 11096639

Masszeichnung

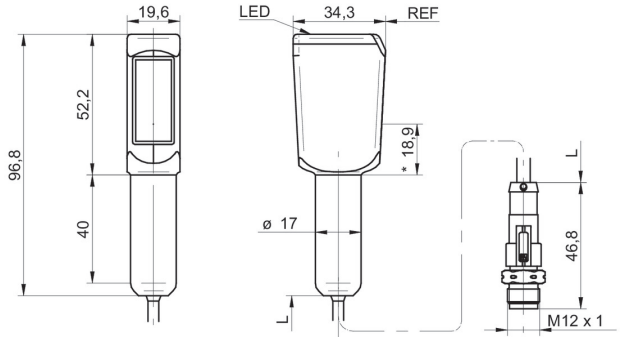

- * Senderachse

Anschlussbild

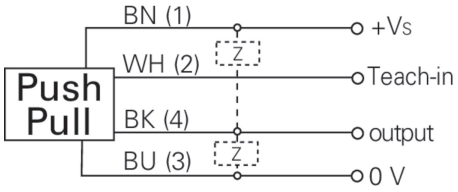

2021-04-27 Angegebene Produkteigenschaften und technische Daten stellen keine Garantieerklärung dar. Technische Änderungen vorbehalten.