Accessoires
Accessoires de montage

Accouplement flexible aluminium/inox

Points forts

– **Accouplement flexible avec aluminium/inox**

Références de commande

11050507	Accouplement flexible aluminium/inox D1=06 / D2=10

Approprié pour

EIL580 - Bride standard, EIL580 - Bride synchro,
EIL580P - Bride standard, EIL580P - Bride synchro

Caractéristiques techniques

Vitesse de rotation	≤10000 t/min
Couple	≤80 Ncm
Moment d'inertie	9 gcm^2
Rigidité à la torsion	150 Nm/rad
Rigidité radiale	25 N/mm
Décalage axial	±0,4 mm
Décalage parallèle	±0,25 mm
Décalage angulaire	±4°
Température d'utilisation	-30...+120 °C
Matériau	Bride: aluminium anodisé Soufflet: INOX
Poids env.	15 g

Dimensions

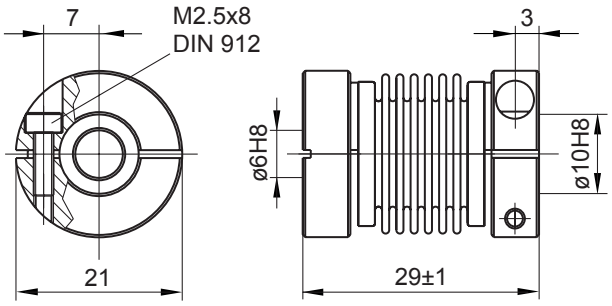

Sous réserve d´erreurs, de modifications techniques.
7.8.2014