Codeurs absolus réseau

Axe creux traversant jusqu'à ø14 mm

Codeur optique multitour 13 bits ST / 16 bits MT, CANopen®

G0P5H - CANopen®

G0P5H

Points forts

- **Codeur multitour / CANopen®**
- **Détection optique**
- **Résolution: monotour 13 bits, multitour 16 bits**
- **Axe creux traversant jusqu'à ø14 mm**
- **LED Diagnostic**
- **Séparation galvanique**
- **CANopen® Profil CIA DSP 406**
- **Contrôle permanent de l'évolution du code**
- **Résistant magnétique maximale**

Caractéristiques électriques

Alimentation	10...30 VDC
Protection contre l'inversion de polarité	Oui
Courant de service à vide	≤50 mA (24 VDC)
Temps d'initialisation typ.	250 ms après mise tension
Interface	CANopen®
Fonction	Multitour
Vitesse de transmission	10...1000 kBaud
Profil	CANopen® CiA DSP 406 V 3.0
Mode de fonctionnement	Déclenchement sur événement ou temps Sur demande Cyclique synchrone ou asynchrone
Identifiant	11 bits
Nombre de pas par tour	≤8192 / 13 bits
Nombre de tours	≤65536 / 16 bits
Précision absolue	±0,025 °
Principe de détection	Optique
Code	Binaire
Sens d'évolution du code	Programmable CW/CCW
Etage de sortie	Réseau CAN au standard ISO / DIS 11898
Immunité	DIN EN 61000-6-2
Emission	DIN EN 61000-6-4
Paramètres programmables	Mode de fonctionnement Résolution totale Mise à l'échelle Seuil de vitesse
Fonction de diagnostique	Défauts de paramétrage Défaut multitour
LED Diagnostic	Intégrée dans le boîtier
Certificat	Certification UL/E63076

Caractéristiques mécaniques

Taille (bride)	ø58 mm
Type d'axe	ø10...14 mm (traversant)
Protection DIN EN 60529	IP 54
Vitesse de rotation	≤6000 t/min (mécanique) ≤6000 t/min (electrique)
Accélération	≤1000 U/s²
Couple de démarrage	≤0,04 Nm (+25 °C, IP 54)
Moment d'inertie rotor	20 gcm²
Matières	Boîtier: acier Bride: aluminium
Température d'utilisation	-25...+85 °C -40...+85 °C (Option)
Humidité relative	95 % sans condensation
Résistance	DIN EN 60068-2-6 Vibrations 10 g, 16-2000 Hz DIN EN 60068-2-27 Choc 100 g, 4 ms
Poids	500 g
Raccordement	Embase mâle M12, 5 points Embase mâle M23, 12 points

· Sous réserve d´erreurs, de modifications techniques.

G0P5H - CANopen®

Références de commande

G0P5H. [ ] [**10**] [ ] [**06**]

Liaison série
- 06 CANopen® DSP 406 / avec isolation galvanique

Raccordement
- A3 Embase radiale mâle M23, 12 points
- M1 Embase radiale mâle M12, 5 points

Alimentation
- 10 10...30 VDC

Axe creux traversant
- 8 ø10 mm, sans pige
- 9 ø10 mm, pige 15 mm
- 0 ø12 mm, sans pige
- 1 ø12 mm, pige 15 mm
- B ø12 mm, pige 9,5 mm
- 4 ø14 mm, sans pige
- 5 ø14 mm, pige 15 mm
- F ø14 mm, pige 9,5 mm

Accessoires

Connecteurs et câbles

11034211	Connecteur femelle M23, 12 points, sans câble (Z 148.001)
11034212	Connecteur femelle M23, 12 points, câble 2 m (Z 148.003)
11034213	Connecteur femelle M23, 12 points, câble 5 m (Z 148.005)
11034214	Connecteur femelle M23, 12 points, câble 10 m (Z 148.007)
11040255	Connecteur femelle M12, 5 points, codage A, câble 2 m (Z 180.003)
11034341	Connecteur femelle M12, 5 points, codage A, câble 5 m (Z 180.005)
11004569	Connecteur femelle M12, 5 points, codage A, câble 10 m (Z 180.007)

Accessoires de montage

10140347	Butoir anti-rotation pour codeur ø58 mm équipé d'une pige 9,5 mm (Z 119.024)
10139345	Caoutchouc anti-rotation pour codeurs avec pige 15 mm (Z 119.041)
10147837	Ressort anti-rotation pour montage à une côté, longueur 35 mm (Z 119.050)
11034106	Ressort anti-rotation pour ventilateur moteur (Z 119.053)
10165157	Ressort anti-rotation pour codeur ø58 mm, entraxe 73 mm (Z 119.072)
11034121	Ressort anti-rotation pour codeur ø58 mm, entraxe 68 mm (Z 119.073)
11034123	Ressort anti-rotation pour montage à une côté, longueur 115 mm (Z 119.076)
11003562	Ressort anti-rotation pour codeur ø58 mm, entraxe 63 mm (Z 119.082)
11098229	Jeu de bagues de serrage 16/30x6 - Inox (Z 119.092)

· Sous réserve d´erreurs, de modifications techniques.

Codeurs absolus réseau

Axe creux traversant jusqu'à ø14 mm

Codeur optique multitour 13 bits ST / 16 bits MT, CANopen®

G0P5H - CANopen®

Description du raccordement	
+U et 0V alim.	Alimentation du codeur.
CAN_L	Signal CAN-Bus, entrée négative.
CAN_H	Signal CAN-Bus, entrée positive.
CAN_GND	Signal 0V CAN-Bus.

Caractéristiques CANopen®	
Protocole	CANopen®
Profil	CANopen® - CiA DSP 406, V 3.0 (Device Class 2, CAN 2.0B)
Mode de communication	Event-triggered / Time-triggered Remotely-requested Sync (cyclic) / Sync (acyclic)
Preset	Cette fonction permet de positionner le codeur à une valeur spécifique correspondant par exemple à la position d'un axe.
Sens	Sélection du sens de rotation de l'axe codeur pour lequel l'évolution du code fourni par le codeur est croissante.
Scaling	Programmation de la résolution au tour du codeur et de la résolution totale (valeur = résolution au tour x nombre de tours).
Diagnostic	Message d'erreur transmis par le codeur : - Erreur de paramétrage - Erreur de détection
Surveillance de l'adresse du noeud	Heartbeat ou Nodeguarding
Valeurs par défaut	Vitesse 50 kbit/s, adresse n°1

Affectation des bornes

Connecteur M12

Borne	Câble	Désignation
1	brun	0V alimentation
2	blanc	+U alimentation
3	bleu	CAN_GND
4	noir	CAN_H
5	gris	CAN_L

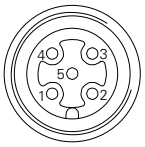

Connecteur M23

Borne	Câble	Désignation
1	brun/vert	+U alimentation
2	blanc/vert	0V alimentation
3	rose	CAN_L
4	gris	CAN_H
5	blanc	CAN_GND
6-12	–	–

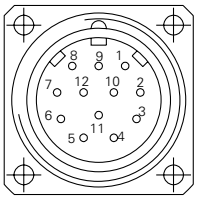

· Sous réserve d´erreurs, de modifications techniques.

G0P5H - CANopen®

Dimensions

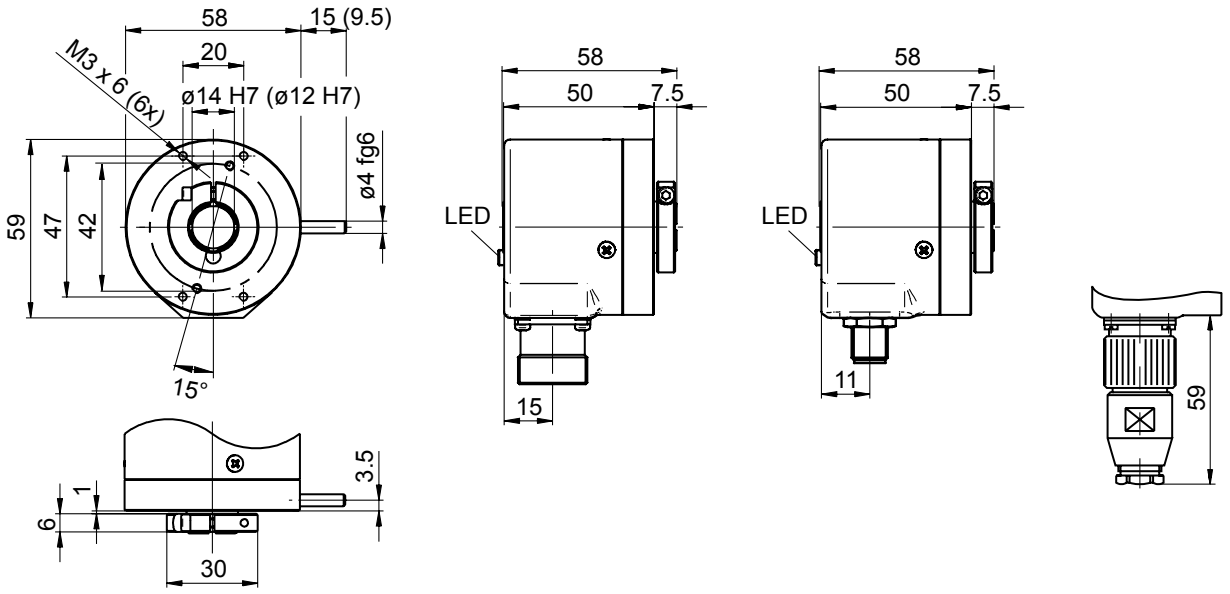

· Sous réserve d´erreurs, de modifications techniques.