Baumer
Passion for Sensors

Codeurs absolus

G2MMH

Axe creux traversant jusqu'à ø50,8 mm

Codeur optique multitour 13 bits ST / 16 bits MT, CANopen®, Profibus

Vue d'ensemble

- Codeur multitour / Version Boîtier Bus
- Détection optique
- Résolution: monotour 13 bits, multitour 16 bits
- Axe creux traversant ø50,8 mm
- Nombreuses possibilités de montage
- Résolution, vitesse et adresse programmables
- Contrôle de l'évolution du code par le réseau

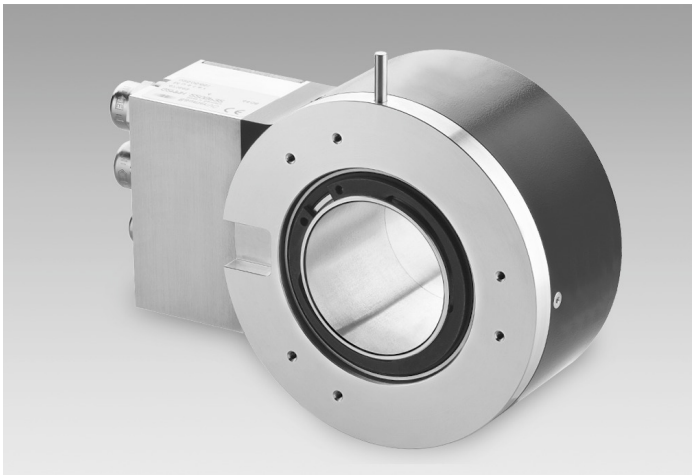

Caractéristiques techniques

Caractéristiques électriques	
Alimentation	10...30 VDC
Protection contre l'inversion de polarité	Oui
Courant de service à vide	≤100 mA (24 VDC)
Temps d'initialisation typ.	250 ms après mise tension
Interface	CANopen® Profibus-DPV0
Fonction	Multitour
Adresse de l'esclave	Commutateurs dans le Boîtier Bus
Nombre de pas par tour	≤8192 / 13 bits
Nombre de tours	≤65536 / 16 bits
Précision absolue	±0,025 °
Principe de détection	Optique
Code	Binaire
Sens d'évolution du code	Programmable CW/CCW
Immunité	EN 61000-6-2
Emission	EN 61000-6-4
Paramètres programmables	Nombre de pas par tour Nombre de tours Préréglage Mise à l'échelle Sens de rotation
Fonction de diagnostique	Défauts de paramétrage Défaut multitour

Caractéristiques électriques	
LED Diagnostic	Intégrée dans le Boîtier Bus
Certificat	Certification UL/E63076
Caractéristiques mécaniques	
Taille (bride)	ø116 mm
Type d'axe	ø50,8 mm (traversant)
Protection EN 60529	IP 54 IP 65 (option)
Vitesse de rotation	≤2000 t/min (mécanique) ≤6000 t/min (electrique)
Couple de démarrage	≤0,5 Nm (+25 °C)
Moment d'inertie rotor	11000 gcm²
Matière	Boîtier: aluminium Bride: aluminium Boîtier Bus: aluminium
Température d'utilisation	-25...+85 °C -40...+85 °C (Option)
Humidité relative	95 % sans condensation
Résistance	EN 60068-2-6 Vibrations 10 g, 16-2000 Hz EN 60068-2-27 Choc 200 g, 6 ms
Poids	1200 g
Raccordement	Boîtier Bus

Option

- Boîtier Bus avec sortie série SSI

2022-10-31 Les caractéristiques du produit et les données techniques spécifiées n'expriment ou n'impliquent aucune garantie. Toute modification technique réservée.

G2MMH

Axe creux traversant jusqu'à ø50,8 mm

Codeur optique multitour 13 bits ST / 16 bits MT, CANopen®, Profibus

Dimensions

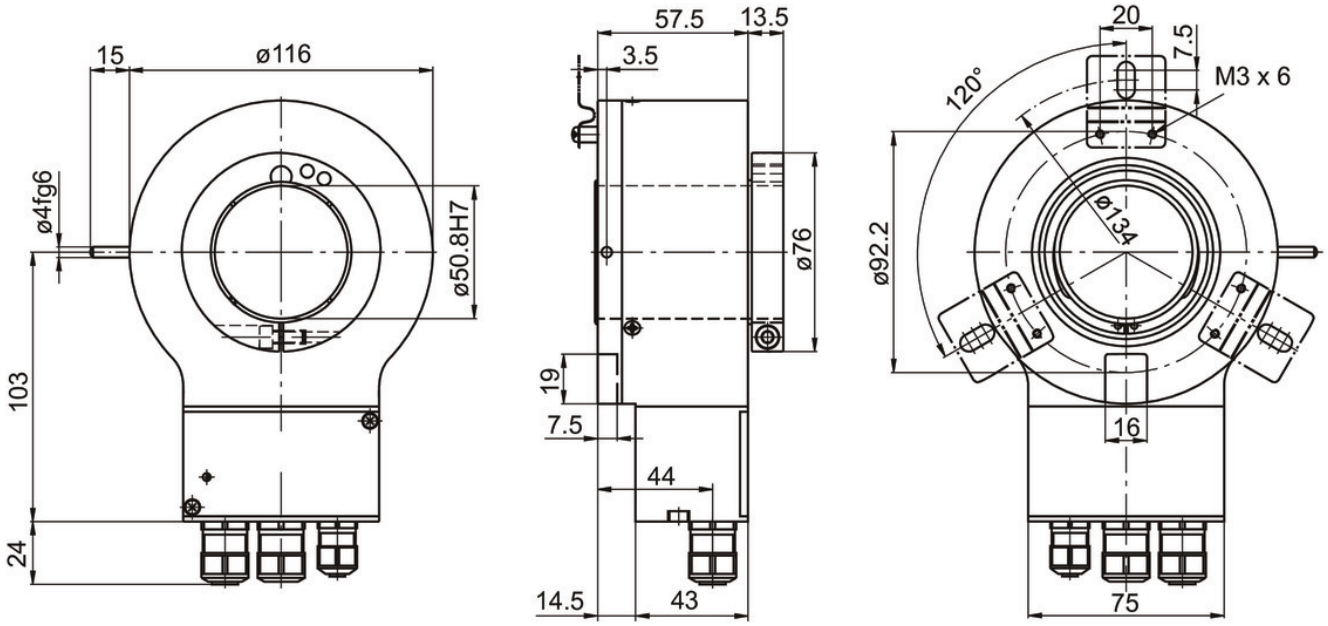

G2MMH - CANopen®, Profibus

2022-10-31 Les caractéristiques du produit et les données techniques spécifiées n'expriment ou n'impliquent aucune garantie. Toute modification technique réservée.

G2MMH

Axe creux traversant jusqu'à ø50,8 mm

Codeur optique multitour 13 bits ST / 16 bits MT, CANopen®, Profibus

Référence de commande

	G2MMH	.	#	20	####
Produit					
	G2MMH				
Axe creux traversant					
ø50,8 mm, pige 15 mm			2		
ø50 mm, pige 15 mm			3		
Alimentation					
10...30 VDC				20	
Liaison série					
Profibus-DPV0 / Presse-étoupe					3P32
CANopen® / Presse-étoupe					5P32

Accessoires

Accessoires de montage	
11034095	Caoutchouc de blocage en rotation (18,5 mm) (Z 119.037)
11034096	Equerre anti-rotation, livrée avec 2 vis + rondelles M5 (Z 119.039)
11034097	Pige anti-rotation M5 à visser (Z 119.040)
10139345	Caoutchouc anti-rotation pour codeurs avec pige 15 mm (Z 119.041)
11066120	Kit de montage 056

2022-10-31 Les caractéristiques du produit et les données techniques spécifiées n'expriment ou n'impliquent aucune garantie. Toute modification technique réservée.