Baumer
Passion for Sensors

Codeurs absolus

# GBAMW

Haute résolution - Axe sortant

Codeur optique monotour 18 bits

## Vue d'ensemble

- Codeur multitour / Version Boîtier Bus
- Détection optique
- Résolution totale jusqu'à 18 bits
- Bride standard ou synchro
- Haute résistance aux chocs et aux vibrations
- CANopen®, EtherCAT, EtherNet/IP, SAEJ1939, PROFINET, Profibus, SSI
- Contrôle de l'évolution du code par le réseau
- Résistant magnétique maximale

## Caractéristiques techniques

| Caractéristiques électriques | |
|---|---|
| Alimentation | 10...30 VDC |
| Protection contre l'inversion de polarité | Oui |
| Courant de service à vide | ≤100 mA (24 VDC) |
| Temps d'initialisation typ. | 250 ms après mise tension |
| Interface | CANopen®<br>EtherCAT<br>EtherNet/IP<br>Profibus<br>PROFINET<br>SAE J1939<br>SSI |
| Fonction | Monotour |
| Adresse de l'esclave | Commutateurs dans le Boîtier Bus |
| Nombre de pas par tour | ≤262144 / 18 bits |
| Précision absolue | ±0,01 ° |
| Principe de détection | Optique |
| Code | Binaire |
| Sens d'évolution du code | Programmable CW/CCW |
| Immunité | EN 61000-6-2 |
| Emission | EN 61000-6-4 |
| Paramètres programmables | Nombre de pas par tour<br>Préréglage<br>Mise à l'échelle<br>Sens de rotation |
| Fonction de diagnostique | Défauts de paramétrage |
| LED Diagnostic | Intégrée dans le Boîtier Bus |

| Caractéristiques électriques | |
|---|---|
| Certificat | Certification UL/E63076 |
| **Caractéristiques mécaniques** | |
| Taille (bride) | ø58 mm |
| Type d'axe | ø10 mm axe (bride standard)<br>ø6 mm axe (bride synchro) |
| Bride | Bride standard ou synchro |
| Protection EN 60529 | IP 54 (sans joint)<br>IP 65 (avec joint) |
| Vitesse de rotation | ≤10000 t/min (mécanique)<br>≤6000 t/min (electrique) |
| Accélération | ≤1000 U/s² |
| Couple de démarrage | ≤0,015 Nm (+25 °C, IP 54)<br>≤0,03 Nm (+25 °C, IP 65) |
| Moment d'inertie rotor | 20 gcm² |
| Charge | ≤20 N axiale<br>≤40 N radiale |
| Matière | Boîtier: acier<br>Bride: aluminium<br>Boîtier Bus: zinc |
| Température d'utilisation | -25...+85 °C<br>-40...+85 °C (Option) |
| Humidité relative | 95 % sans condensation |
| Résistance | EN 60068-2-6<br>Vibrations 10 g, 16-2000 Hz<br>EN 60068-2-27<br>Choc 200 g, 6 ms |
| Poids | 600 g |
| Raccordement | Boîtier Bus |

2023-11-22 Les caractéristiques du produit et les données techniques spécifiées n'expriment ou n'impliquent aucune garantie. Toute modification technique réservée.

## Dimensions

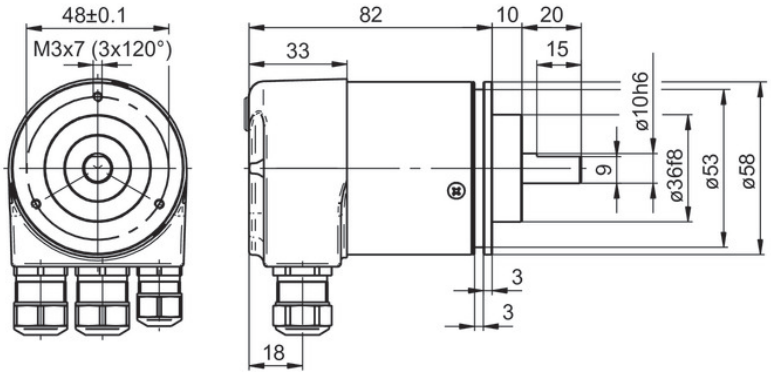


GBMMW - bride standard

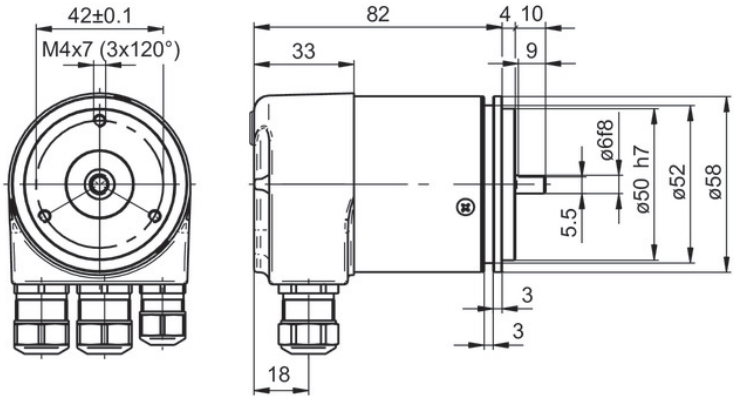


GBMMW - Bride synchro

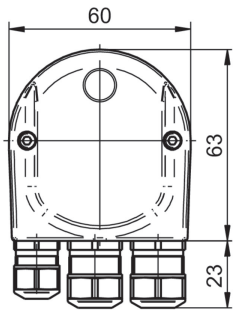


Profibus-DP

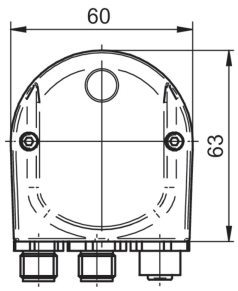


Profibus-DP - M12

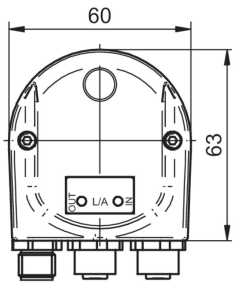


EtherCAT/EtherNet-IP

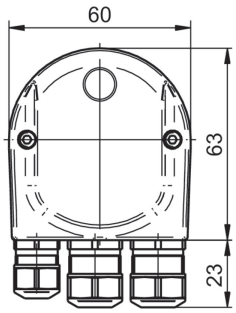


SAEJ1939

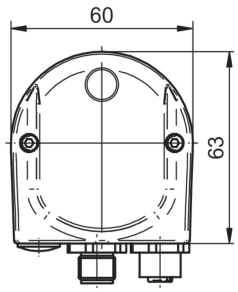


SAEJ1939 - M12

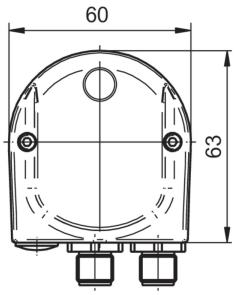


SSI

2023-11-22 Les caractéristiques du produit et les données techniques spécifiées n'expriment ou n'impliquent aucune garantie. Toute modification technique réservée.

## Référence de commande

| | GBAMW | . | # | 20 | #### |
|---|---|---|---|---|---|
| **Produit** | | | | | |
| | GBAMW | | | | |
| **Bride / Axe plein** | | | | | |
| Bride standard / ø10 mm, IP 54 | | | 0 | | |
| Bride standard / ø10 mm, IP 65 | | | A | | |
| Synchro / ø6 mm, IP 54 | | | 1 | | |
| Synchro / ø6 mm, IP 65 | | | B | | |
| **Alimentation** | | | | | |
| 10...30 VDC | | | | 20 | |
| **Liaison série** | | | | | |
| Profibus-DPV0 / Presse-étoupe | | | | | 3P32 |
| Profibus-DPV0 / Connecteur M12 | | | | | 3PA2 |
| Profibus-DPV2 / Presse-étoupe | | | | | 3V32 |
| Profibus-DPV2 / Connecteur M12 | | | | | 3VA2 |
| PROFINET / Connec. M12 | | | | | 3EA2 |
| EtherCAT / Connecteur M12 | | | | | EPA6 |
| EtherNet/IP / Connec. M12 | | | | | 8EA2 |
| CANopen® / Presse-étoupe | | | | | 5P32 |
| CANopen® / Connecteur M12 | | | | | 5PA2 |
| SSI / Connecteur M12 | | | | | 2PA2 |
| SAEJ1939 / Presse-étoupe | | | | | 5B32 |
| SAEJ1939 / Connec. M12 | | | | | 5BA2 |

## Accessoires

| Accessoires de montage | |
|---|---|
| 10117669 | Excentrique pour codeur (Z 119.006) |
| 10141255 | Bague d'adaptation, transformer une bride standard en synchro (Z 119.013) |
| 10117667 | Embase de fixation |
| 10117668 | Jeu d'excentriques pour l'embase de fixation (10117667) |
| 10125051 | Equerre de fixation |
| 10158124 | Enroulement pour codeur ø58 mm à bride synchro (Z 119.035) |
| 10141132 | Accouplement flexible (D1=6 / D2=10) |

| Accessoires de programmation | |
|---|---|
| 11034193 | Kit câbles de programmation et d'alimentation pour codeur à sortie série SSI (Z 139.008) |

2023-11-22 Les caractéristiques du produit et les données techniques spécifiées n'expriment ou n'impliquent aucune garantie. Toute modification technique réservée.