Baumer
Passion for Sensors

Codeurs absolus

GXMMS + incrémentales

Axe creux non traversant jusqu'à ø15 mm

Codeur optique multitour 13 bits ST / 16 bits MT, sorties incrémentales

Vue d'ensemble

- Codeur multitour / Version Boîtier Bus
- Détection optique
- Résolution: monotour 13 bits, multitour 16 bits
- Axe creux non traversant ø12...ø15 mm
- Haute résistance aux chocs et aux vibrations
- CANopen®, EtherCAT, EtherNet/IP, SAEJ1939, PROFINET, Profibus, SSI
- Contrôle de l'évolution du code par le réseau
- Deux sorties incrémentales A, B
- Résistant magnétique maximale

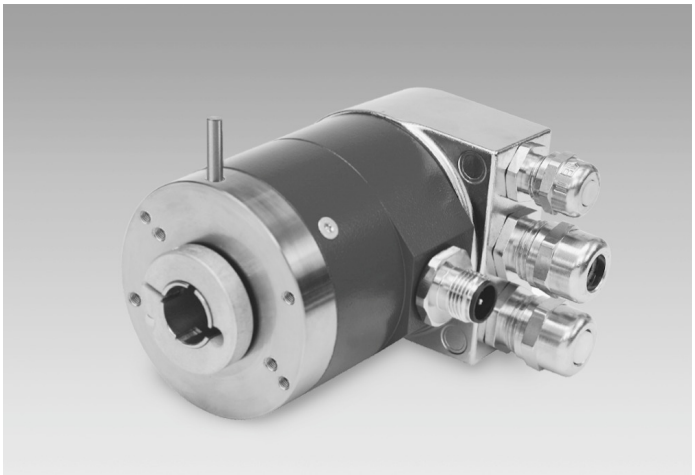

Caractéristiques techniques

Caractéristiques électriques	
Alimentation	10...30 VDC
Protection contre l'inversion de polarité	Oui
Courant de service à vide	≤100 mA (24 VDC)
Temps d'initialisation typ.	250 ms après mise tension
Interface	CANopen® EtherCAT EtherNet/IP Profibus PROFINET SAE J1939 SSI
Fonction	Multitour
Adresse de l'esclave	Commutateurs dans le boîtier Bus (dépendant des variantes)
Nombre de pas par tour	≤8192 / 13 bits
Nombre de tours	≤65536 / 16 bits
Précision absolue	±0,025 °
Principe de détection	Optique
Code	Binaire
Sens d'évolution du code	Programmable CW/CCW
Sorties incrémentales	2048 impulsions, A90°B + compléments
Immunité	EN 61000-6-2
Emission	EN 61000-6-4
Paramètres programmables	Nombre de pas par tour Nombre de tours Préréglage Mise à l'échelle Sens de rotation

Caractéristiques électriques	
Fonction de diagnostique	Défauts de paramétrage Défaut multitour
LED Diagnostic	Intégrée dans le Boîtier Bus
Certificat	Certification UL/E63076
Caractéristiques mécaniques	
Taille (bride)	ø58 mm
Type d'axe	ø12...15 mm (non traversant)
Protection EN 60529	IP 54 IP 65 (option)
Vitesse de rotation	≤6000 t/min (mécanique) ≤6000 t/min (electrique)
Accélération	≤1000 U/s²
Couple de démarrage	≤0,015 Nm (+25 °C, IP 54)
Moment d'inertie rotor	20 gcm²
Matière	Boîtier: acier Bride: aluminium Boîtier Bus: zinc
Température d'utilisation	-25...+85 °C -40...+85 °C (Option)
Humidité relative	95 % sans condensation
Résistance	EN 60068-2-6 Vibrations 10 g, 16-2000 Hz EN 60068-2-27 Choc 200 g, 6 ms
Poids	520 g
Raccordement	Boîtier Bus

2022-10-31 Les caractéristiques du produit et les données techniques spécifiées n'expriment ou n'impliquent aucune garantie. Toute modification technique réservée.

GXMMS + incrémentales

Axe creux non traversant jusqu'à ø15 mm

Codeur optique multitour 13 bits ST / 16 bits MT, sorties incrémentales

Affectation des bornes

Connecteur incrémentales

Borne	Désignation
1	A
2	B
3	A inv.
4	B inv.
5	0 V alimentation

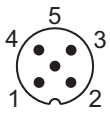

2022-10-31 Les caractéristiques du produit et les données techniques spécifiées n'expriment ou n'impliquent aucune garantie. Toute modification technique réservée.

GXMMS + incrémentales

Axe creux non traversant jusqu'à ø15 mm

Codeur optique multitour 13 bits ST / 16 bits MT, sorties incrémentales

Dimensions

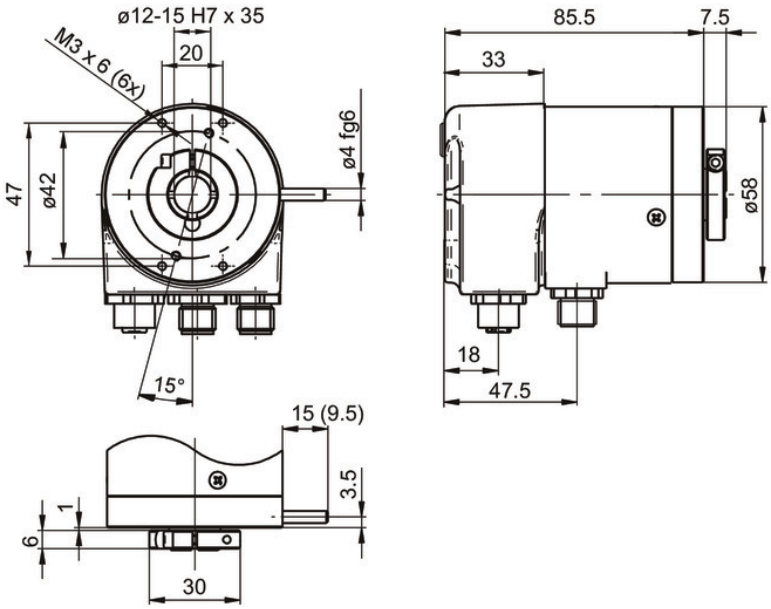

GXMMS

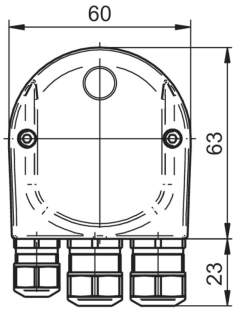

Profibus-DP

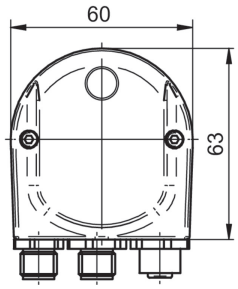

Profibus-DP - M12

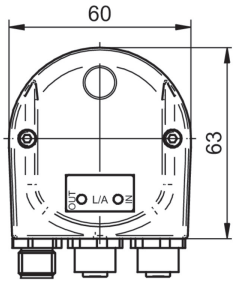

EtherCAT/EtherNet-IP

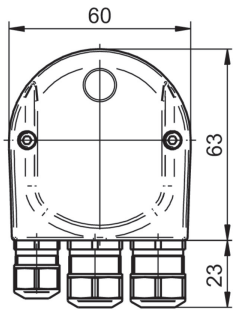

SAEJ1939

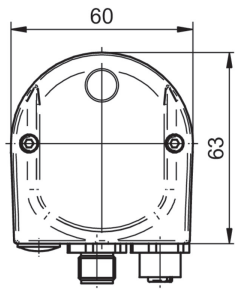

SAEJ1939 - M12

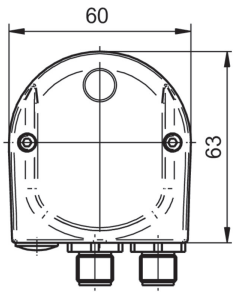

SSI

2022-10-31 Les caractéristiques du produit et les données techniques spécifiées n'expriment ou n'impliquent aucune garantie. Toute modification technique réservée.

GXMMS + incrémentales

Axe creux non traversant jusqu'à ø15 mm

Codeur optique multitour 13 bits ST / 16 bits MT, sorties incrémentales

Référence de commande

	GXMMS	.	#	##	####
Produit					
	GXMMS				
Axe creux non traversant					
ø12 mm, sans pige			0		
ø12 mm, pige 15 mm			1		
ø12 mm, pige 9,5 mm			B		
ø14 mm, sans pige			4		
ø14 mm, pige 15 mm			5		
ø14 mm, pige 9,5 mm			F		
ø15 mm, pige 15 mm / IP 54			U		
ø15 mm, sans pige / IP 65			W		
Impulsions / Sortie incrémentale					
2048 impulsions / push-pull + compléments				50	
2048 impulsions / RS422				F0	
Liaison série					
Profibus-DPV0 / Presse-étoupe					3P32
Profibus-DPV0 / Connecteur M12					3PA2
Profibus-DPV2 / Presse-étoupe					3V32
Profibus-DPV2 / Connecteur M12					3VA2
PROFINET / Connec. M12					3EA2
EtherCAT / Connecteur M12					EPA6
EtherNet/IP / Connec. M12					8EA2
CANopen® / Presse-étoupe					5P32
CANopen® / Connecteur M12					5PA2
SSI / Connecteur M12					2PA2
SAEJ1939 / Presse-étoupe					5B32
SAEJ1939 / Connec. M12					5BA2

Accessoires

Accessoires de montage

10140347	Butoir anti-rotation pour codeur ø58 mm équipé d'une pige 9,5 mm (Z 119.024)
10139345	Caoutchouc anti-rotation pour codeurs avec pige 15 mm (Z 119.041)
11066120	Kit de montage 056
11034106	Ressort anti-rotation pour ventilateur moteur (Z 119.053)
10165157	Ressort anti-rotation pour codeur ø58 mm, entraxe 73 mm (Z 119.072)
11034123	Ressort anti-rotation pour montage à une côté, longueur 115 mm (Z 119.076)
11003562	Ressort anti-rotation pour codeur ø58 mm, entraxe 63 mm (Z 119.082)
11098229	Jeu de bagues de serrage 16/30x6 - Inox (Z 119.092)

Accessoires de programmation

11034193	Kit câbles de programmation et d'alimentation pour codeur à sortie série SSI (Z 139.008)

2022-10-31 Les caractéristiques du produit et les données techniques spécifiées n'expriment ou n'impliquent aucune garantie. Toute modification technique réservée.