Absolute Drehgeber

GXMMW + inkremental

Vollwelle mit Klemm- oder Servoflansch

Optische Multiturn-Drehgeber 13 Bit ST / 16 Bit MT, Inkremental-Spuren

Auf einen Blick

- Drehgeber Multiturn / Bushaube
- Optisches Abtastprinzip
- Auflösung: Singleturn 13 Bit, Multiturn 16 Bit
- Klemmflansch oder Servoflansch
- Hohe Schock- und Vibrationsfestigkeit
- CANopen®, EtherCAT, EtherNet/IP, SAEJ1939, PROFINET, Profibus, SSI
- Stetigkeitsprüfung des Codes über den Bus möglich
- Zwei Inkremental-Spuren A und B
- Maximale Magnetfeldresistenz

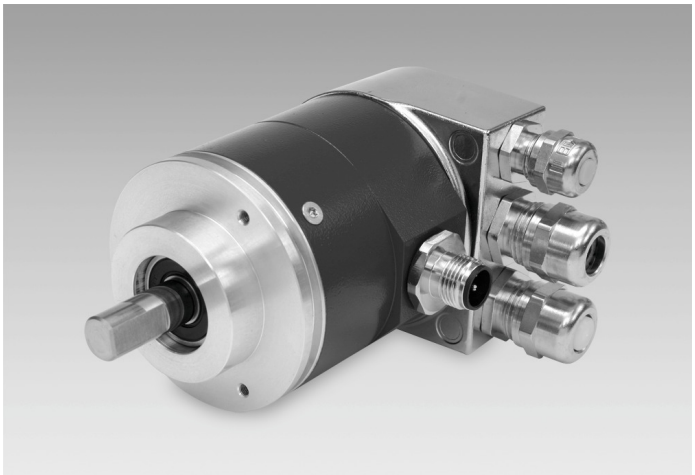

Technische Daten

Technische Daten - elektrisch	
Betriebsspannung	10...30 VDC
Verpolungsfest	Ja
Betriebsstrom ohne Last	≤100 mA (24 VDC)
Initialisierungszeit typ.	250 ms nach Einschalten
Schnittstelle	CANopen® EtherCAT EtherNet/IP Profibus PROFINET SAE J1939 SSI
Funktion	Multiturn
Teilnehmeradresse	Drehschalter in Bushaube (typenbezogen)
Schrittzahl pro Umdrehung	≤8192 / 13 Bit
Anzahl der Umdrehungen	≤65536 / 16 Bit
Absolute Genauigkeit	±0,025 °
Abtastprinzip	Optisch
Code	Binär
Codeverlauf	CW/CCW programmierbar
Ausgangsstufen	Gegentakt kurzschlussfest RS422
Inkremental-Ausgang	2048 Impulse A90°B + invertiert
Störfestigkeit	EN 61000-6-2
Störaussendung	EN 61000-6-4
Programmierbare Parameter	Schrittzahl pro Umdrehung Anzahl der Umdrehungen Preset Skalierung Drehrichtung

Technische Daten - elektrisch	
Diagnosefunktion	Positions- und Parameterfehler Multiturn-Abtastung
Statusanzeige	DUO-LED in Bushaube
Zulassung	UL-Zulassung / E63076
Technische Daten - mechanisch	
Baugrösse (Flansch)	ø58 mm
Wellenart	ø10 mm Vollwelle (Klemmflansch) ø6 mm Vollwelle (Servoflansch)
Flansch	Klemmflansch oder Servoflansch
Schutzart EN 60529	IP 54 (ohne Wellendichtung) IP 65 (mit Wellendichtung)
Betriebsdrehzahl	≤10000 U/min (mechanisch) ≤6000 U/min (elektrisch)
Anlaufbeschleunigung	≤1000 U/s²
Anlaufdrehmoment	≤0,01 Nm (+25 °C, IP 54) ≤0,015 Nm (+25 °C, IP 65)
Trägheitsmoment Rotor	20 gcm²
Zulässige Wellenbelastung	≤20 N axial ≤40 N radial
Werkstoff	Gehäuse: Stahl Flansch: Aluminium Bushaube: Aluminium
Betriebstemperatur	-25...+85 °C -40...+85 °C (optional)
Relative Luftfeuchte	95 % nicht betauend
Widerstandsfähigkeit	EN 60068-2-6 Vibration 10 g, 16-2000 Hz EN 60068-2-27 Schock 200 g, 6 ms
Masse ca.	670 g
Anschluss	Bushaube

Angegebene Produkteigenschaften und technische Daten stellen keine Garantieerklärung dar. Technische Änderungen vorbehalten.
2022-10-31

GXMMW + inkremental

Vollwelle mit Klemm- oder Servoflansch

Optische Multiturn-Drehgeber 13 Bit ST / 16 Bit MT, Inkremental-Spuren

Anschlussbelegung

Inkremental Stecker

Stecker	Belegung
Pin 1	A
Pin 2	B
Pin 3	A inv.
Pin 4	B inv.
Pin 5	GND

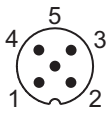

2022-10-31 Angegebene Produkteigenschaften und technische Daten stellen keine Garantieerklärung dar. Technische Änderungen vorbehalten.

GXMMW + inkremental

Vollwelle mit Klemm- oder Servoflansch

Optische Multiturn-Drehgeber 13 Bit ST / 16 Bit MT, Inkremental-Spuren

Abmessungen

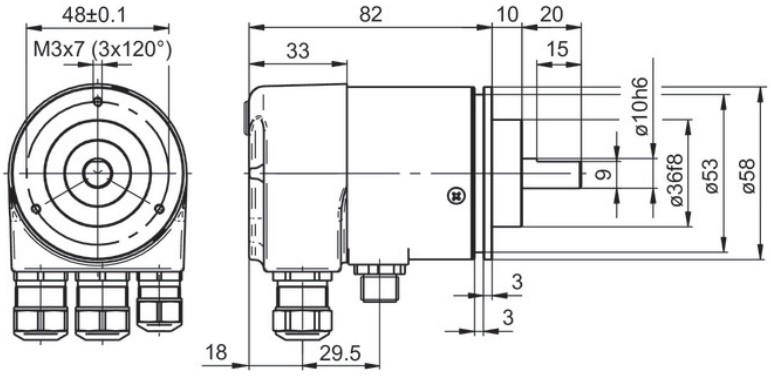

GXMMW - Klemmflansch

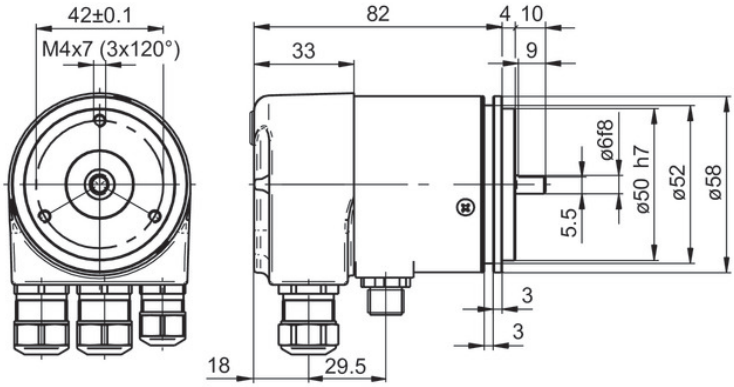

GXMMW - Servoflansch

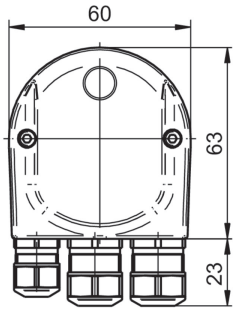

Profibus-DP

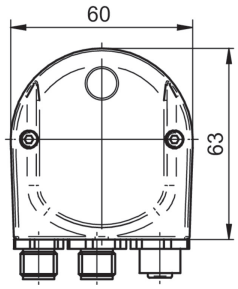

Profibus-DP - M12

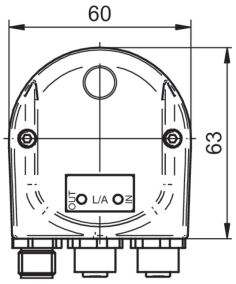

EtherCAT/EtherNet-IP

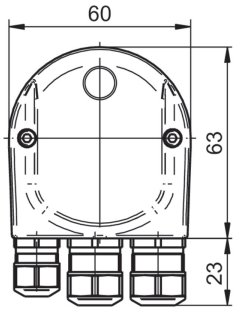

SAEJ1939

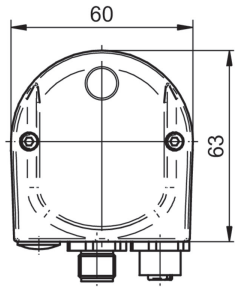

SAEJ1939 - M12

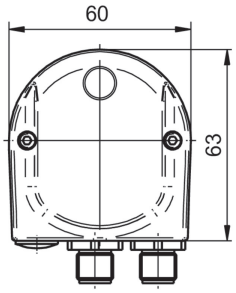

SSI

2022-10-31 Angegebene Produkteigenschaften und technische Daten stellen keine Garantieerklärung dar. Technische Änderungen vorbehalten.

GXMMW + inkremental

Vollwelle mit Klemm- oder Servoflansch

Optische Multiturn-Drehgeber 13 Bit ST / 16 Bit MT, Inkremental-Spuren

Typenschlüssel

	GXMMW	.	#	##	####
Produkt					
	GXMMW				
Flansch / Vollwelle					
Klemmflansch / ø10 mm, IP 54			0		
Klemmflansch / ø10 mm, IP 65			A		
Servoflansch / ø6 mm, IP 54			1		
Servoflansch / ø6 mm, IP 65			B		
Impulse / Inkremental-Ausgang					
2048 Impulse / Gegentakt +invertierte				50	
2048 Impulse / RS422				F0	
Schnittstelle					
Profibus-DPV0 / Kabelverschraubung					3P32
Profibus-DPV0 / Stecker M12					3PA2
Profibus-DPV2 / Kabelverschraubung					3V32
Profibus-DPV2 / Stecker M12					3VA2
PROFINET / Stecker M12					3EA2
EtherCAT / Stecker M12					EPA6
EtherNet/IP / Stecker M12					8EA2
CANopen® / Kabelverschraubung					5P32
CANopen® / Stecker M12					5PA2
SSI / Stecker M12					2PA2
SAEJ1939 / Kabelverschraubung					5B32
SAEJ1939 / Stecker M12					5BA2

Zubehör

Montagezubehör	
10117669	Befestigungsexzenter einzeln (Z 119.006)
10141255	Adapterplatte für Klemmflansch zum Umrüsten auf Servoflansch (Z 119.013)
10125051	Montagewinkel
10158124	Lagerflansch für Drehgeber mit Servoflansch (Z 119.035)
10117667	Montageglocke
10141132	Federscheiben-Kupplung (D1=6 / D2=10)

Programmierzubehör	
11034193	Programmierkabel für Geber mit SSI-Bus- haube, CD mit Software und Handbuch (Z 139.008)

2022-10-31 Angegebene Produkteigenschaften und technische Daten stellen keine Garantieerklärung dar. Technische Änderungen vorbehalten.