Baumer
Passion for Sensors

Codeurs sans roulement - incrémentaux

HG 21

Codeur incrémental avec détection optique

Axe creux traversant ø85 à ø95 mm / 2500 impulsions par tour

Vue d'ensemble

- Permet des déplacements importants de l'axe, axial et radial
- Convient pour des grandes vitesses
- Robuste et sans usure
- 2500 impulsions par tour
- Etage de sortie TTL et alimentation 9...26 VDC

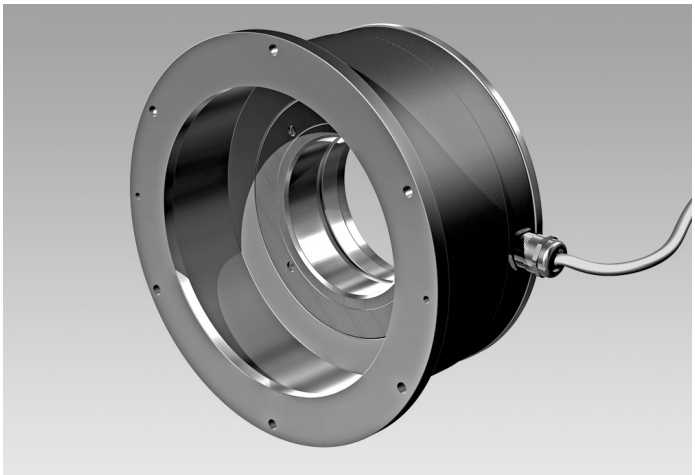

HTL TTL® HUBNER BERLIN A Baumer Brand

Caractéristiques techniques

Caractéristiques électriques

Alimentation	9...26 VDC 5 VDC ±5 %
Courant de service à vide	≤100 mA
Impulsions par tour	2500
Signaux de sortie	K1, K2, K0 + compléments
Signal de référence	Top zéro, largeur 90°
Fréquence de sortie	≤120 kHz ≤160 kHz (option)
Mode de déphasage	90 ° ±20°
Période	40…60 %
Principe de détection	Optique
Etage de sortie	HTL TTL/RS422
Immunité	EN 61000-6-2
Emission	EN 61000-6-3
Certificat	CE Certification UL/E217823

Caractéristiques mécaniques

Taille (bride)	ø240 mm
Type d'axe	ø85...95 mm (traversant)
Tolérance axiale	-0,5 … 1,5 mm (avec zéro impulsion) -0,5 … 2,5 mm (sans zéro impulsion)
Tolérance radiale	±0,05 mm (avec zéro impulsion) ±0,2 mm (sans zéro impulsion)
Protection EN 60529	IP 44
Vitesse de rotation	≤12000 t/min
Matière	Boîtier: aluminium Axe: inox
Moment d'inertie rotor	43 kgcm²
Température d'utilisation	-30...+70 °C
Résistance	IEC 60068-2-6 Vibrations 10 g, 10-2000 Hz IEC 60068-2-27 Choc 100 g, 6 ms
Poids	5,8 kg
Raccordement	Câble avec connecteur rond, 12 points (2x avec option M)

Option

- Détection redondante (option M)

2023-08-16 Les caractéristiques du produit et les données techniques spécifiées n'expriment ou n'impliquent aucune garantie. Toute modification technique réservée.

HG 21

Codeur incrémental avec détection optique

Axe creux traversant ø85 à ø95 mm / 2500 impulsions par tour

Affectation des bornes

Vue A (voir dimension)

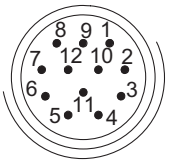

Connecteur rond,
12 points,
rotation vers la droite (CW)

Borne	Désignation
1	$\overline{K2}$
2	dnu
3	K0
4	$\overline{K0}$
5	K1
6	$\overline{K1}$
7	dnu
8	K2
9	dnu
10	0V (⊥)
11	dnu
12	+UB

Description du raccordement

+UB	Alimentation
0V (⊥)	Borne de masse
⏚	Borne de terre (boîtier)
K1	Signal de sortie voie 1
$\overline{K1}$	Signal de sortie voie 1 inversé
K2	Signal de sortie voie 2 (90° angulairement décalée voie 1)
$\overline{K2}$	Signal de sortie voie 2 inversé
K0	Top zéro (signal de référence)
$\overline{K0}$	Top zéro inversé
dnu	Non utilisé

Signaux de sortie

HTL/TTL

En case de sens de rotation positif *(voir dimension)*

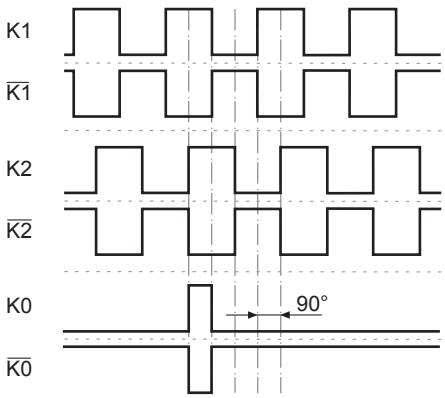

Les caractéristiques du produit et les données techniques spécifiées n'expriment ou n'impliquent aucune garantie. Toute modification technique réservée.
2023-08-16

HG 21

Codeur incrémental avec détection optique

Axe creux traversant ø85 à ø95 mm / 2500 impulsions par tour

Dimensions

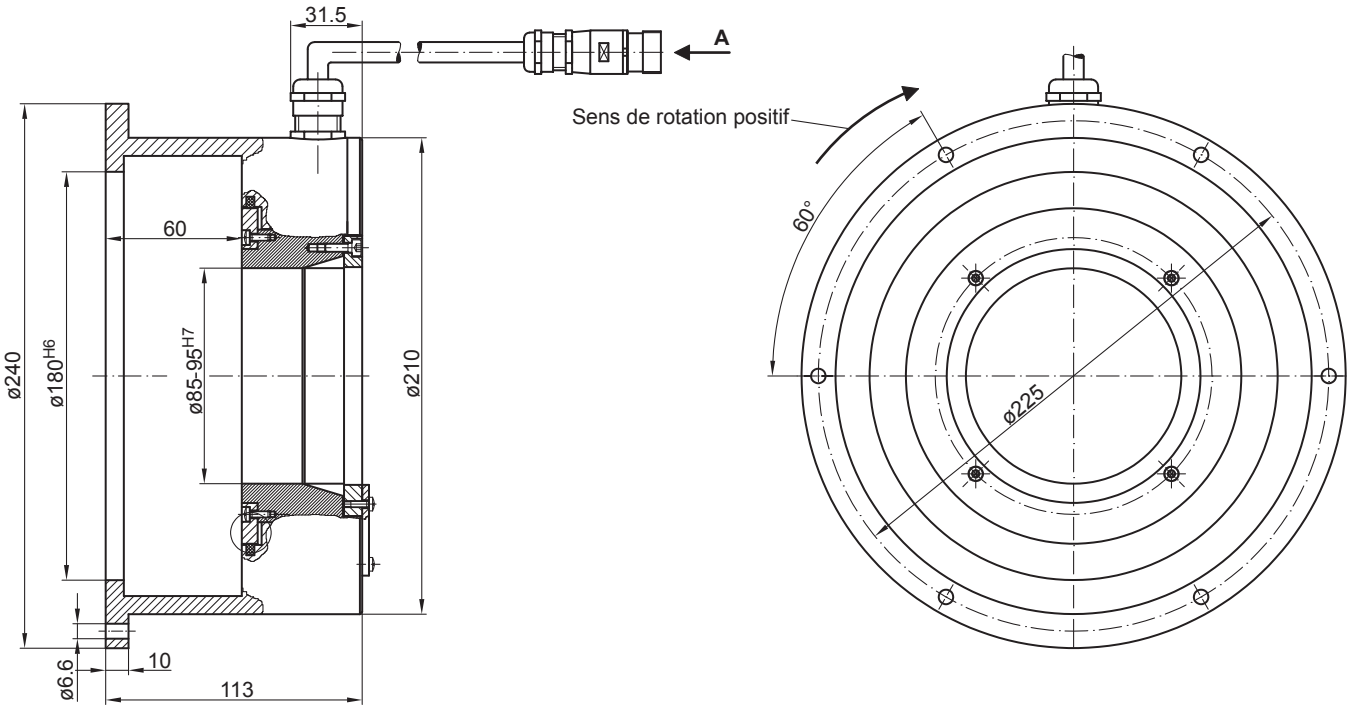

2023-08-16 Les caractéristiques du produit et les données techniques spécifiées n'expriment ou n'impliquent aucune garantie. Toute modification technique réservée.

HG 21

Codeur incrémental avec détection optique

Axe creux traversant ø85 à ø95 mm / 2500 impulsions par tour

Référence de commande					
	HG21	**#**	**##**	**###**	**2500**
Produit					
Codeur sans roulement - incrémental	HG21				
Détection redondante					
Sans détection rédondante					
Avec détection rédondante		M			
Signaux de sortie					
K1, K2			D		
K1, K2, K0			DN		
Alimentation / étage de sortie					
9...26 VDC / Étage de sortie HTL				-	
9...26 VDC / Étage de sortie HTL (C) avec signaux inversés				CI	
5 VDC / Étage de sortie TTL avec signaux inversés				TTL	
9...30 VDC / Étage de sortie TTL avec signaux inversés				R	
Nombre d'impulsions					
2500					2500

2023-08-16 Les caractéristiques du produit et les données techniques spécifiées n'expriment ou n'impliquent aucune garantie. Toute modification technique réservée.