增量式编码器

HOG 165

盲孔型，孔径ø20...38 mm
每圈1024...8192个脉冲

产品一览

- 超强的抗冲击和抗振动能力
- HTL或TTL输出方式
- IP 67高防护等级，轴绝缘电压高达2.8 kV
- 表面防刮擦，抗冲击
- 防腐等级符合12944-2 CX (C5-M)
- 大端子盒，可180°旋转

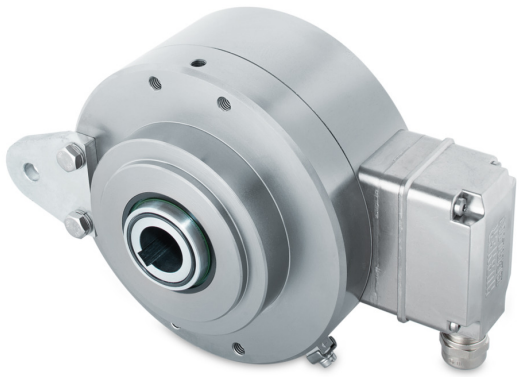

技术数据

技术数据 – 电气参数	
电源电压	9...30 VDC 5 VDC ± 5% 9...26 VDC
电流消耗（无负载）	≤100 mA
每圈脉冲数	1024 ... 8192
相移	90 ° ±20°
占空比	40...60 %
参考信号	零脉冲，宽度90°
感应原理	光电
输出频率	≤120 kHz
输出信号	K1，K2，K0 + 反相信号
输出方式	HTL TTL/RS422
轴绝缘电压	2,8 kV
抗干扰性	EN 61000-6-2
辐射干扰	EN 61000-6-3
认证	CE UL认证 / E217823
技术数据 – 机械参数	
尺寸（法兰）	ø165 mm

技术数据 – 机械参数	
轴类型	ø20...38 mm (盲孔型)
允许轴负载	≤500 N 轴向 ≤650 N 径向
防护等级（EN 60529）	IP 67
运行速度	≤6000 rpm (机械)
典型运行转矩	15 Ncm
转子惯量	4,9 kgcm²
材质	外壳：铝合金 轴：不锈钢
工作温度	-40...+100 °C
耐抗性	IEC 60068-2-6 抗振动20 g，10-2000 Hz IEC 60068-2-27 抗冲击300 g，6 ms
防腐蚀保护	IEC 60068-2-52 盐雾试验 室温条件下防腐等级达到ISO 12944-2 CX (C5-M)
防爆认证	II 3 G Ex ec IIC T4 Gc (气体) II 3 D Ex tc IIIC T135°C Dc (粉尘) (可选配ATEX防爆版)
连接	端子盒
近似重量	6,1 kg

可选配件

- 大力矩支架

指定的产品特性或功能和技术数据不代表或暗示任何保证，技术参数如有变更，恕不另行通知。
2023-08-16

端子定义

A向视图（参见尺寸图）
径向端子盒接线端子

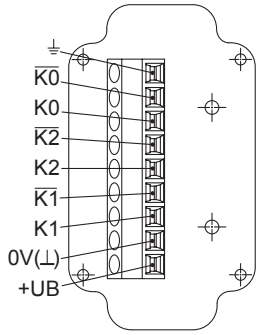

端子含义

+UB	电源电压
0V (⊥)	0 V
⏚	接地（外壳）
K1	输出信号通道 1
K1̄	输出信号通道 1 反相
K2	输出信号通道 2（与通道 1 偏移 90°）
K2̄	输出信号通道 2 反相
K0	零脉冲（参考信号）
K0̄	零脉冲反相

输出信号

HTL/TTL
正转方向（参见尺寸图）

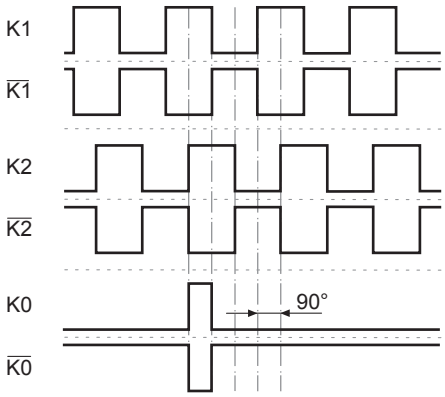

2023-08-16 指定的产品特性或功能和技术数据不代表或暗示任何保证 · 技术参数如有变更，恕不另行通知。

增量式编码器

HOG 165

盲孔型，孔径ø20...38 mm
每圈1024...8192个脉冲

尺寸

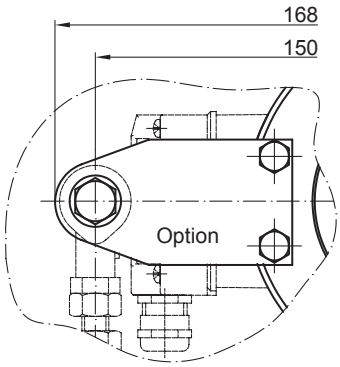

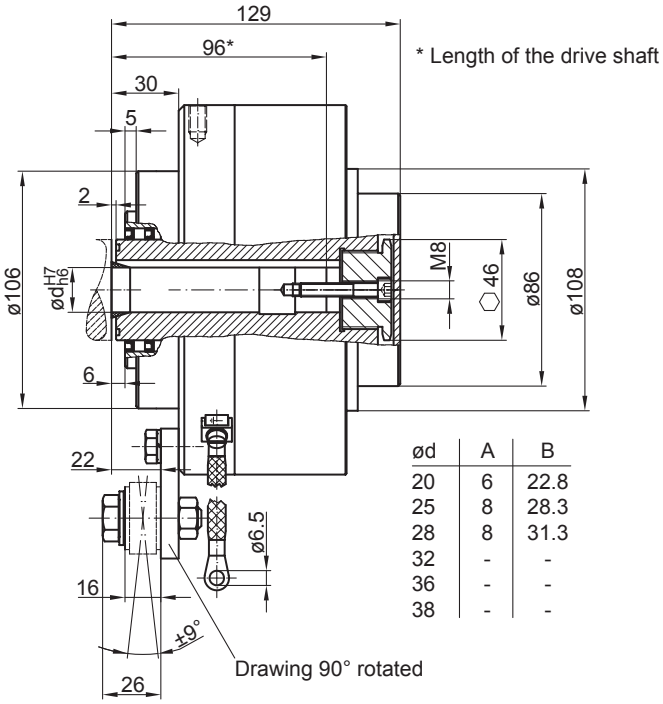

ød	A	B
20	6	22.8
25	8	28.3
28	8	31.3
32	-	-
36	-	-
38	-	-

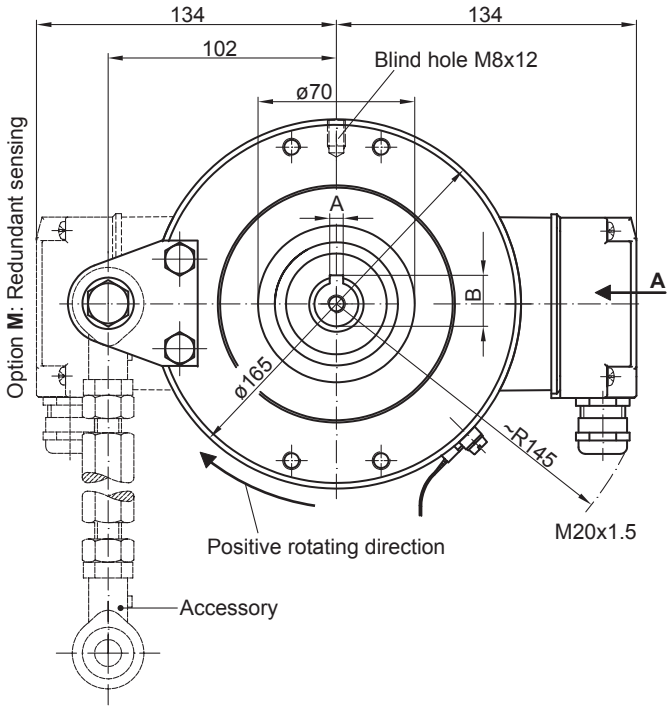

2023-08-16 指定的产品特性或功能和技术数据不代表或暗示任何保证。技术参数如有变更，恕不另行通知。

HOG 165

盲孔型，孔径ø20...38 mm
每圈1024...8192个脉冲

订货资料

	HOG165	#	DN	####	###	######	KLK
Product							
Incremental encoder	HOG165						
冗余感应原理							
不带冗余感应							
带冗余感应		M					
Output signals							
K1, K2, K0			DN				
Pulse number							
1024				1024			
2048				2048			
2500				2500			
4096				4096			
5000				5000			
8192				8192			
电源电压 / 逻辑电平							
9...30 VDC / 输出电平HTL, 带反相信号					I		
5 VDC / 输出电平TTL, 带反相信号					TTL		
9...30 VDC / 输出电平TTL, 带反相信号					R		
Shaft diameter							
盲孔型 ø20 mm						20H7	
盲孔型，孔径ø20 mm，带键槽						20H7 PF	
通孔型，孔径 ø25 mm						25H7	
盲孔型，孔径ø25 mm，带键槽						25H7 PF	
盲孔型 ø28 mm						28H7	
盲孔型，孔径ø28 mm，带键槽						28H7 PF	
盲孔型 ø32 mm						32H7	
盲孔型 ø36 mm						36H7	
盲孔型 ø38 mm						38H7	
Connection							
接线盒, 径向							KLK

附件

安装附件	
11054922	M12力矩臂，长度 145...170 mm
11054921	M12力矩臂，长度 180...205 mm
11072741	M12力矩臂，长度 480...540 mm (≥200 mm)
11054924	M12力矩臂 (已安装)，长度 145...170 mm
11072723	M12力矩臂 (已安装)，长度 480...540 mm (≥200 mm)
11069336	M12力矩臂和接地带安装套件

2023-08-16 指定的产品特性或功能和技术数据不代表或暗示任何保证。技术参数如有变更，恕不另行通知。