Baumer
Passion for Sensors

Codeurs incrémentaux - combinaison

HOG 86 + DSL

Codeur avec commutateur de vitesse numérique programmable intégré

Axe creux non traversant ø16 mm / 512…2500 impulsions par tour

Vue d'ensemble

- Boîtier, robuste et compact
- Paliers hybrides pour une durée de vie prolongée
- 3 sorties de commutation réglage en vitesse (sorties transistorisées indépendantes)
- Vitesse d'enclenchement et de déclenchement programmable librement
- Commande au moyen du logiciel mis à disposition
- Etage de sortie HTL ou TTL

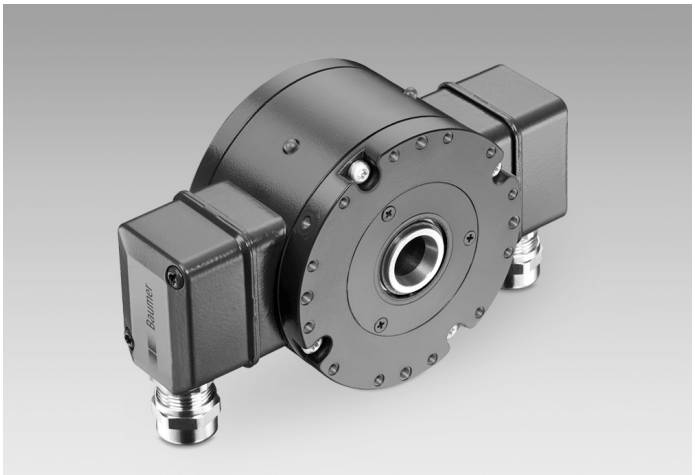

Caractéristiques techniques

Caractéristiques électriques	
Alimentation	15...30 VDC
Courant de service à vide	≤200 mA
Immunité	EN 61000-6-2
Emission	EN 61000-6-3
Certificat	CE
Caractéristiques électriques (codeur)	
Impulsions par tour	512 … 2500
Mode de déphasage	90 ° ±20°
Période	45…55 %
Signal de référence	Top zéro, largeur 90°
Fréquence de sortie	≤120 kHz
Signaux de sortie	K1, K2, K0 + compléments
Etage de sortie	HTL-P (driver de puissance) TTL/RS422
Principe de détection	Optique
Isolation de l'axe	Convient jusqu'à 2,8 kV
Longueurs de transmission	≤350 m à 100 kHz (HTL-P) ≤550 m à 100 kHz (TTL)
Caractéristiques électriques (Commutateur)	
Interface	RS485
Précision de commutation	± 2 % (ou Digit)
Sorties de commutation	3 sorties, réglage en vitesse
Puissance de commutation	12 VDC ≤40 mA (EAC: <50 VAC / 75 VDC)

Caractéristiques électriques (Commutateur)	
Retardement à la commut.	≤40 ms
Caractéristiques mécaniques	
Taille (bride)	ø99 mm
Type d'axe	ø16 mm (non traversant)
Charge	≤350 N axiale ≤450 N radiale
Protection EN 60529	IP 66
Vitesse (n)	≤6000 t/min
Plage de vitesses de commutation (ns)	Impulsions = 512: ±16...6000 t/min Impulsions = 1024: ±8...6000 t/min Impulsions = 2048: ±4...3500 t/min Impulsions = 2500: ±3...2900 t/min
Couple en fonctionnement	≤6 Ncm
Moment d'inertie rotor	160 gcm²
Jeu axe moteur admissible	0,2 mm radiale
Matière	Boîtier: aluminium, pelliculé Axe: inox
Température d'utilisation	-30...+85 °C
Résistance	IEC 60068-2-6 Vibrations 15 g, 10-2000 Hz IEC 60068-2-27 Choc 250 g, 6 ms
Protection contre la corrosion	IEC 60068-2-52 brouilla. salins pour les conditions ambiantes C4 selon ISO 12944-2
Raccordement	2x boîte à bornes
Poids	1,4 kg

Option

- Module avec relais DS 93 R

2021-11-10 Les caractéristiques du produit et les données techniques spécifiées n'expriment ou n'impliquent aucune garantie. Toute modification technique réservée.

HOG 86 + DSL

Codeur avec commutateur de vitesse numérique programmable intégré

Axe creux non traversant ø16 mm / 512…2500 impulsions par tour

Affectation des bornes

Vue A *(voir dimension)*
Bornes de raccordement boîte à bornes codeur

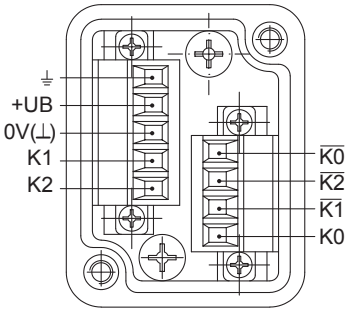

Vue B *(voir dimension)*
Bornes de raccordement commutateur de vitesse DSL.R

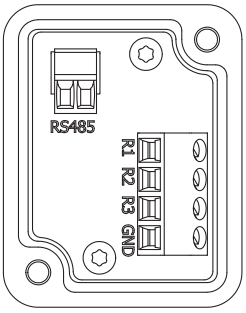

Description du raccordement

Codeur incrémental

+UB	Alimentation
0V (⊥)	Borne de masse
⏚	Borne de terre (boîtier)
K1	Signal de sortie voie 1
$\overline{K1}$	Signal de sortie voie 1 inversé
K2	Signal de sortie voie 2 (90° angulairement décalée voie 1)
$\overline{K2}$	Signal de sortie voie 2 inversé
K0	Top zéro (signal de référence)
$\overline{K0}$	Top zéro inversé

Commutateur de vitesse DSL.R

R1*	Sortie transistor seuil 1, programmable seuil de vitesse, High (12 V), Low (0 V), max. 20 mA
R2*	Sortie transistor seuil 2, programmable seuil de vitesse, High (12 V), Low (0 V), max. 20 mA
R3*	Sortie transistor seuil 3, programmable seuil de vitesse, High (12 V), Low (0 V), max. 20 mA
GND*	Borne de masse
RS485	Interface pour PC ou Laptop (besion d'un adaptateur). Fonctionnement DSL par le logiciel fourni.

* Raccordé au module rélé DS 93 R (accessoires)

Signaux de sortie

HTL/TTL
En case de sens de rotation positif *(voir dimension)*

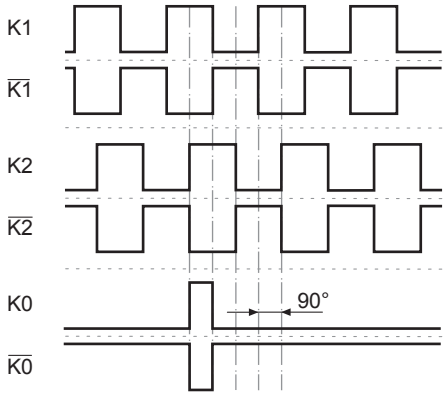

Les caractéristiques du produit et les données techniques spécifiées n'expriment ou n'impliquent aucune garantie. Toute modification technique réservée.
2021-11-10

HOG 86 + DSL

Codeur avec commutateur de vitesse numérique programmable intégré

Axe creux non traversant ø16 mm / 512…2500 impulsions par tour

Synoptique

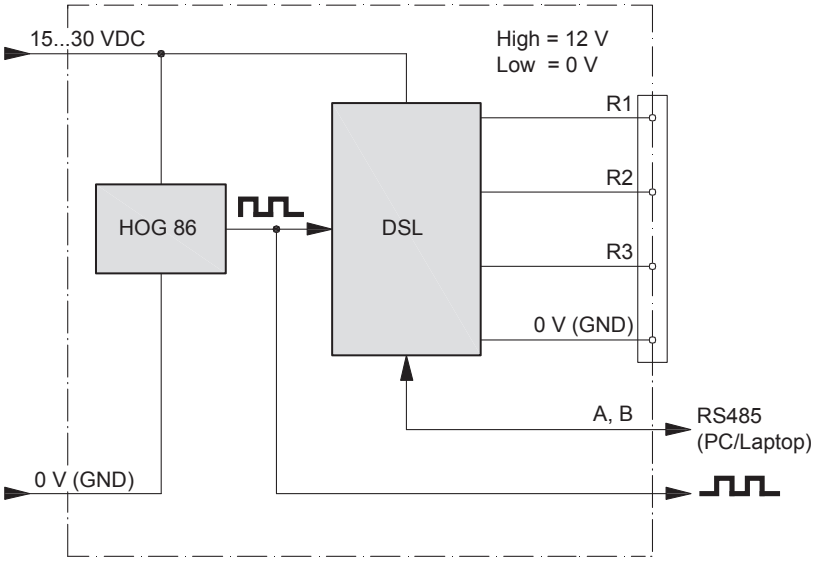

Diagramme des seuils

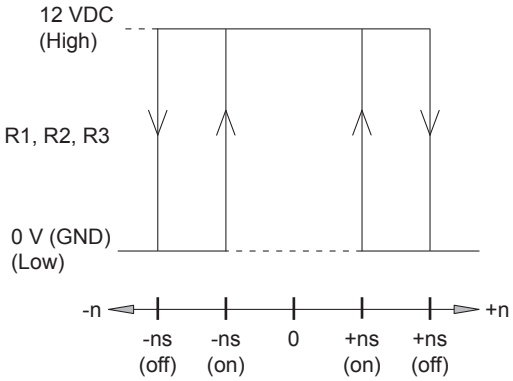

n = vitesse de rotation
ns (on) = vitesse d'enclenchement paramétrée
ns (off) = vitesse de déconnexion paramétrée

2021-11-10 Les caractéristiques du produit et les données techniques spécifiées n'expriment ou n'impliquent aucune garantie. Toute modification technique réservée.

HOG 86 + DSL

Codeur avec commutateur de vitesse numérique programmable intégré

Axe creux non traversant ø16 mm / 512…2500 impulsions par tour

Dimensions

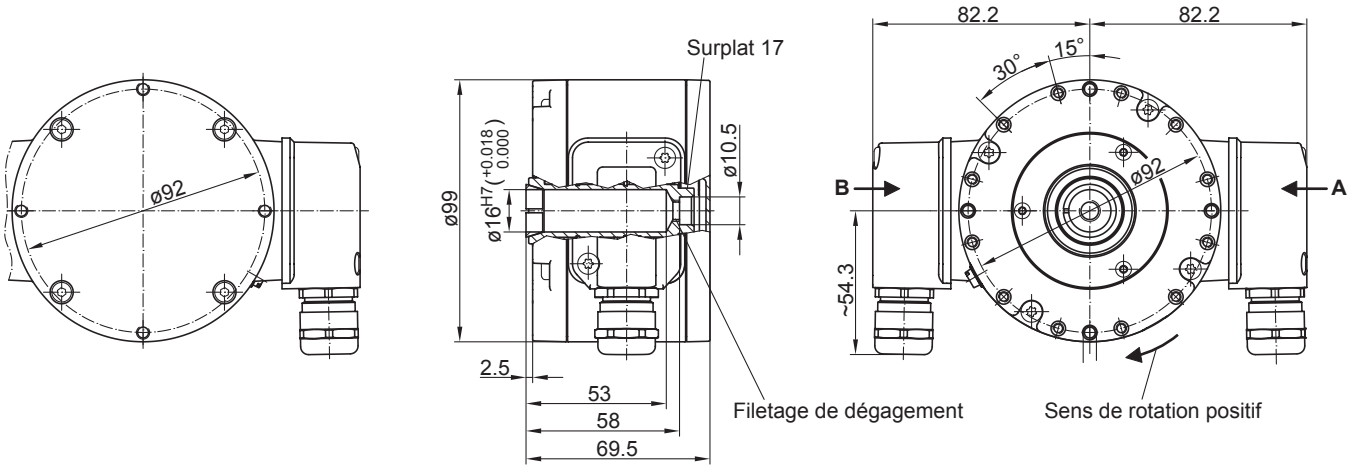

Axe creux non traversant

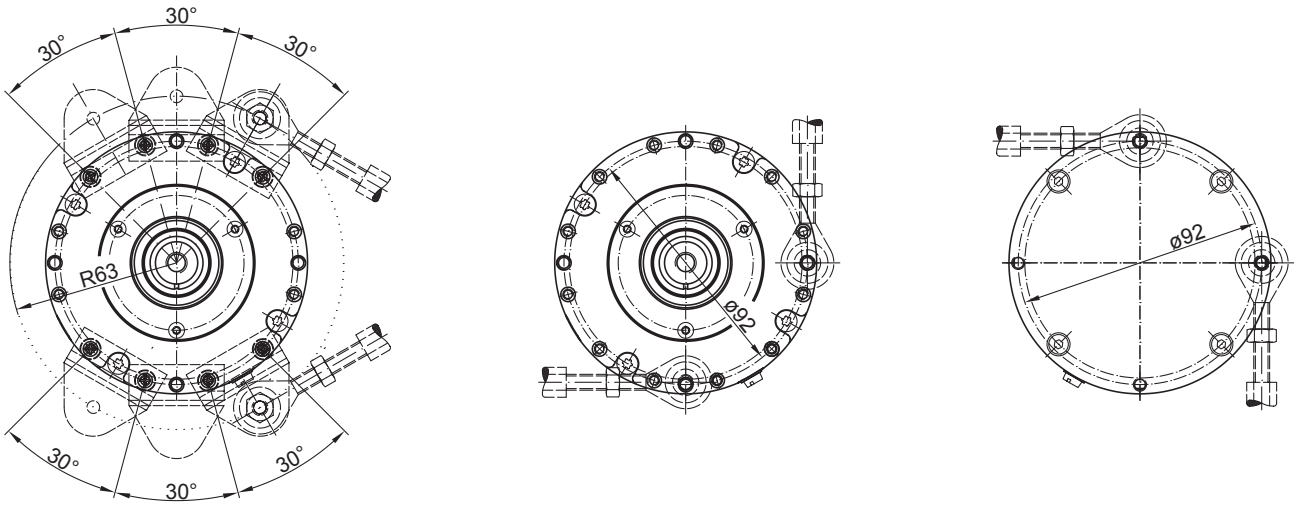

Possibilités de montage

2021-11-10 Les caractéristiques du produit et les données techniques spécifiées n'expriment ou n'impliquent aucune garantie. Toute modification technique réservée.

HOG 86 + DSL

Codeur avec commutateur de vitesse numérique programmable intégré
Axe creux non traversant ø16 mm / 512…2500 impulsions par tour

Référence de commande

	HOG86	T	H	6	DN	####	###	+ DSL
Produit								
Codeur incrémental + Commutateur de vitesse	HOG86							
Raccordement								
1x boîte à bornes, radial		T						
Isolation								
Roulement hybride			H					
Diamètre de l'axe								
ø16 mm, vis centrale				6				
Signaux de sortie								
K1, K2, K0					DN			
Nombre d'impulsions(1)								
512						512		
1024						1024		
2048						2048		
2500						2500		
Alimentation / étage de sortie								
9...30 VDC / Étage de sortie HTL avec signaux inversés							I	
5 VDC ±5 % / TTL							T	
9...30 VDC / Étage de sortie TTL avec signaux inversés							R	
Commutateurs de vitesse								
3 sorties, réglage en vitesse								+ DSL

(1) Autres impulsions sur demande.

Accessoires

Accessoires de montage	
11077087	Kit de montage et de démontage
11071906	Kit de montage ruban de mise à la terre
11043628	Butoir anti-rotation M6, longueur 67...70 mm
11004078	Butoir anti-rotation M6, longueur 120...130 mm (≥71 mm)
11002915	Butoir anti-rotation M6, longueur 425...460 mm (≥131 mm)
11054917	Butoir anti-rotation M6 isolée, longueur 67...70 mm
11072795	Butoir anti-rotation M6 isolée, longueur 120...130 mm (≥71 mm)
11082677	Butoir anti-rotation M6 isolée, longueur 425...460 mm (≥131 mm)
11071850	Kit de montage avec tôle de retenue R63 pour butoir anti-rotation dimension M6
11082676	Kit de montage avec tôle de retenue R69 pour butoir anti-rotation dimension M6
11072076	Kit de vis de montage pour butoir anti-rotation dimension M6
11071904	Kit de montage pour butoir anti-rotation dimension M6

Connecteurs et câbles	
	Câble de détecteur pour codeur HEK 8
11064248	Convertisseur USB → RS486
11117345	Convertisseur USB → RS486 avec câble de raccordement pour DSL

2021-11-10 Les caractéristiques du produit et les données techniques spécifiées n'expriment ou n'impliquent aucune garantie. Toute modification technique réservée.

Accessoires	
Accessoires de diagnostic	
11075858	Appareil d'analyse pour codeurs HENQ 1100
11075880	Appareil d'analyse pour codeurs HENQ 1100 B

Modules avec relais	
11016072	Module avec relais DS 93 R

2021-11-10 Les caractéristiques du produit et les données techniques spécifiées n'expriment ou n'impliquent aucune garantie. Toute modification technique réservée.