Baumer
Passion for Sensors

Codeurs sinus

HOGS 75 KC

Axe conique ø17 mm (1:10)
Périodes par tour 720…5000

Vue d'ensemble

- Boîtier aluminium, compact et robuste
- Bornes de raccordement
- Signaux de sortie SinCos 1 Vcc
- Onde harmonique faibles (technologie LowHarmonics brevetée)
- Résistance exceptionnelle aux vibrations
- Paliers hybrides pour une durée de vie prolongée

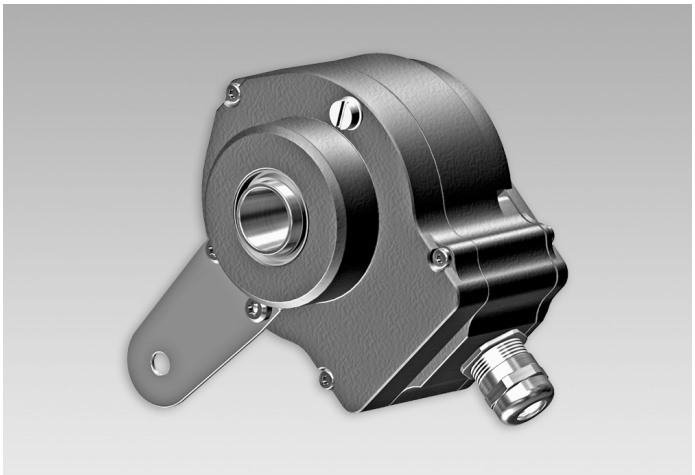

Low Harmonics®
HÜBNER BERLIN
A Baumer Brand

Caractéristiques techniques

Caractéristiques électriques	
Alimentation	5 VDC ±10 % 9...26 VDC
Courant de service à vide	≤90 mA
Périodes par tour	720 … 5000
Signal de référence	Top zéro, largeur 90°
Principe de détection	Optique
Signaux de sortie	K1, K2, K0 + compléments
Etage de sortie	SinCos 1 Vcc
Différence d'amplitude Sin-Cos	≤20 mV
Onde harmonique typ.	-50 dB
Tension d'offset	≤20 mV
Bande passante	200 kHz (-3 dB)
Immunité	EN 61000-6-2
Emission	EN 61000-6-3
Certificat	CE Certification UL/E217823
Caractéristiques mécaniques	
Taille (bride)	ø75 mm

Caractéristiques mécaniques	
Type d'axe	ø17 mm (axe conique 1:10)
Charge	≤170 N axiale ≤250 N radiale
Protection EN 60529	IP 56
Vitesse de rotation	≤12000 t/min (mécanique)
Couple de démarrage	≤4 Ncm
Moment d'inertie rotor	180 gcm²
Matière	Boîtier: aluminium Axe: inox
Température d'utilisation	-20...+70 °C
Résistance	IEC 60068-2-6 Vibrations 48 g, 10-2000 Hz IEC 60068-2-27 Choc 200 g, 6 ms
Protection contre les explosions	II 3 G Ex ec IIC T4 Gc (gaz) II 3 D Ex tc IIIC T135°C Dc (poussière) (seulement avec l'option ATEX)
Raccordement	Bornes de raccordement
Poids	860 g

Option

- Sortie directe par câble

2023-08-16 Les caractéristiques du produit et les données techniques spécifiées n'expriment ou n'impliquent aucune garantie. Toute modification technique réservée.

HOGS 75 KC

Axe conique ø17 mm (1:10)
Périodes par tour 720…5000

Affectation des bornes

Vue A *(voir dimension)*
Bornes de raccordement

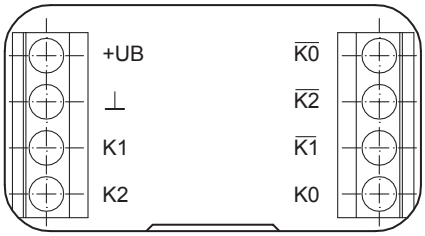

Description du raccordement

+UB	Alimentation
0V (⊥)	Borne de masse
K1	Signal de sortie voie 1
$\overline{K1}$	Signal de sortie voie 1 inversé
K2	Signal de sortie voie 2 (90° angulairement décalée voie 1)
$\overline{K2}$	Signal de sortie voie 2 inversé
K0	Top zéro (signal de référence)
$\overline{K0}$	Top zéro inversé

Signaux de sortie

SinCos
En case de sens de rotation positif *(voir dimension)*

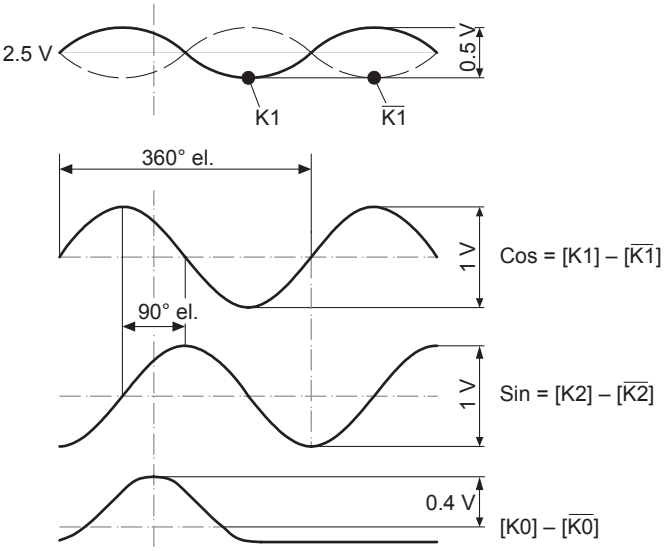

2023-08-16 Les caractéristiques du produit et les données techniques spécifiées n'expriment ou n'impliquent aucune garantie. Toute modification technique réservée.

HOGS 75 KC

Axe conique ø17 mm (1:10)

Périodes par tour 720…5000

Dimensions

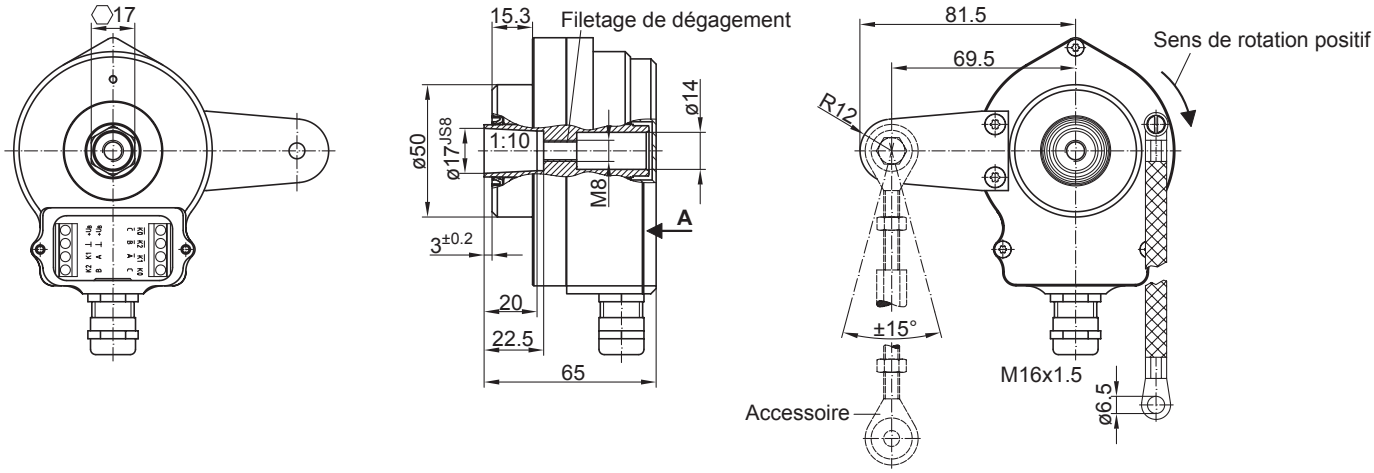

2023-08-16 Les caractéristiques du produit et les données techniques spécifiées n'expriment ou n'impliquent aucune garantie. Toute modification technique réservée.

HOGS 75 KC

Axe conique ø17 mm (1:10)

Périodes par tour 720…5000

Référence de commande

	HOGS75KC	DN	####	#	17K
Produit					
Codeur sinus	HOGS75KC				
Signaux de sortie					
K1, K2, K0		DN			
Périodes					
720			720		
1024			1024		
2048			2048		
5000			5000		
Alimentation					
5 VDC				-	
9...26 VDC				R	
Diamètre de l'axe					
Axe conique ø17 mm (1:10)					17K

Accessoires

Accessoires de montage	
11043628	Butoir anti-rotation M6, longueur 67...70 mm
11004078	Butoir anti-rotation M6, longueur 120...130 mm (≥71 mm)
11002915	Butoir anti-rotation M6, longueur 425...460 mm (≥131 mm)
11054917	Butoir anti-rotation M6 isolée, longueur 67...70 mm
11072795	Butoir anti-rotation M6 isolée, longueur 120...130 mm (≥71 mm)
11082677	Butoir anti-rotation M6 isolée, longueur 425...460 mm (≥131 mm)

2023-08-16 Les caractéristiques du produit et les données techniques spécifiées n'expriment ou n'impliquent aucune garantie. Toute modification technique réservée.