Induktive Näherungsschalter

IFRM 08N1703/S14L

Induktive Näherungsschalter - miniature

Artikelnummer: 10224347

Auf einen Blick

- 2 mm
- NPN Schliesser (NO)
- Stecker M12
- -25 … 75 °C
- IP 67

Abbildung ähnlich

Technische Daten

Allgemeine Daten	
Einbauart	Bündig
Nennschaltabstand Sn	2 mm
Schalthysterese	3 … 20 % von Sr
Schaltzustandsanzeige	3 Punkt-LED rot
Elektrische Daten	
Schaltfrequenz	< 5 kHz
Betriebsspannungsbereich +Vs	6 … 36 VDC
Stromaufnahme max. (ohne Last)	12 mA
Ausgangsschaltung	NPN Schliesser (NO)
Spannungsabfall Vd	< 2 VDC
Ausgangsstrom	< 200 mA

Elektrische Daten	
kurzschlussfest	Ja
verpolungsfest	Ja
Mechanische Daten	
Bauform	Zylindrisch mit Gewinde
Material (aktive Fläche)	PBT
Gehäusematerial	Edelstahl
Baugrösse	8 mm
Gehäuselänge	50 mm
Anschlussart	Stecker M12
Anzugsdrehmoment max.	10 Nm (Front: 7 Nm)
Umgebungsbedingungen	
Arbeitstemperatur	-25 … +75 °C
Schutzart	IP 67

Bemerkungen

- M12 x 1 Steckanschluss

2021-02-22 Angegebene Produkteigenschaften und technische Daten stellen keine Garantieerklärung dar. Technische Änderungen vorbehalten.

IFRM 08N1703/S14L

Induktive Näherungsschalter - miniature

Artikelnummer: 10224347

Masszeichnung

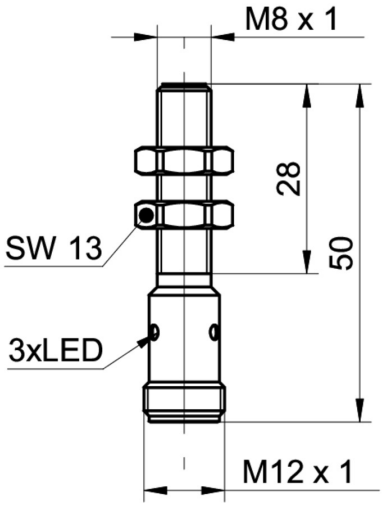

Anschlussbild

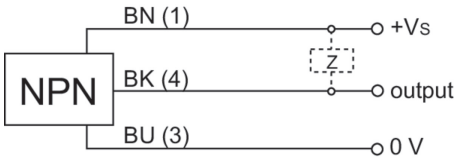

2021-02-22 Angegebene Produkteigenschaften und technische Daten stellen keine Garantieerklärung dar. Technische Änderungen vorbehalten.