Baumer
Passion for Sensors

Détecteurs de proximité inductifs

IFRM 08N1703/S14L

Détecteurs de proximité inductifs - miniature

Numéro d'article: 10224347

Vue d'ensemble

- 2 mm
- NPN à fermeture (NO)
- Connecteur M12
- -25 … 75 °C
- IP 67

Image similaire

Caractéristiques techniques

Données générales	
Type de montage	Noyé
Portée nominale Sn	2 mm
Hystérésis de commutation	3 … 20 % de Sr
Indication de l'état de sortie	LED rouge à 3 points
Données électriques	
Fréquence de commutation	< 5 kHz
Plage de tension +Vs	6 … 36 VDC
Consommation max. (sans charge)	12 mA
Circuit de sortie	NPN à fermeture (NO)
Tension résiduelle Vd	< 2 VDC
Courant de sortie	< 200 mA
Protégé contre courts-circuits	Oui

Données électriques	
Protégé contre inversion polarité	Oui
Données mécaniques	
Forme du boîtier	Cylindrique avec filetage
Matériau (face active)	PBT
Matériau du boîtier	Acier inoxydable
Dimension	8 mm
Longueur du boîtier	50 mm
Version de raccordement	Connecteur M12
Couple de serrage max.	10 Nm (Front: 7 Nm)
Conditions ambiantes	
Température de fonctionnement	-25 … +75 °C
Classe de protection	IP 67

propos

- Fiche de raccordement M12 x 1

Les caractéristiques du produit et les données techniques spécifiées n'expriment ou n'impliquent aucune garantie. Toute modification technique réservée.
2021-02-22

IFRM 08N1703/S14L

Détecteurs de proximité inductifs - miniature

Numéro d'article: 10224347

Dessin d'encombrement

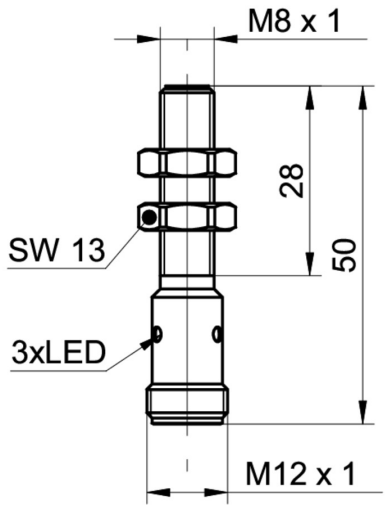

Schéma de raccordement

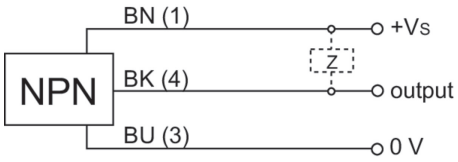

2021-02-22 Les caractéristiques du produit et les données techniques spécifiées n'expriment ou n'impliquent aucune garantie. Toute modification technique réservée.