电感式接近开关

IFRM 08P1703/S14L

Inductive proximity switch - miniature

Article number: 10224348

产品一览

- 2 mm
- PNP 常开 (NO)
- M12 接头
- -25 ... 75 °C
- IP 67

图片与实际产品相似

技术数据

基本参数	
安装方式	屏蔽式
额定感应距离 Sn	2 mm
迟滞	3 ... 20 % (Sr)
输出指示灯	3端点红色LED
电气参数	
开关频率	< 5 kHz
电源电压范围 +Vs	6 ... 36 VDC
最大电流消耗（无负载）	12 mA
输出电路	PNP 常开 (NO)
压降 Vd	< 2 VDC
输出电流	< 200 mA
短路保护	是

电气参数	
反极性保护	是
机械参数	
类型	圆柱形，螺纹版
感应面材质	PBT
外壳材质	不锈钢材质
尺寸	8 mm
外壳长度	50 mm
连接方式	M12 接头
最大紧固扭矩	10 Nm (Front: 7 Nm)
环境条件	
工作温度	-25 ... +75 °C
防护等级	IP 67

备注

- M12 x 1 快拔型

2021-02-22 指定的产品特性或功能和技术数据不代表或暗示任何保证。技术参数如有变更，恕不另行通知。

电感式接近开关

IFRM 08P1703/S14L

Inductive proximity switch - miniature
Article number: 10224348

尺寸图

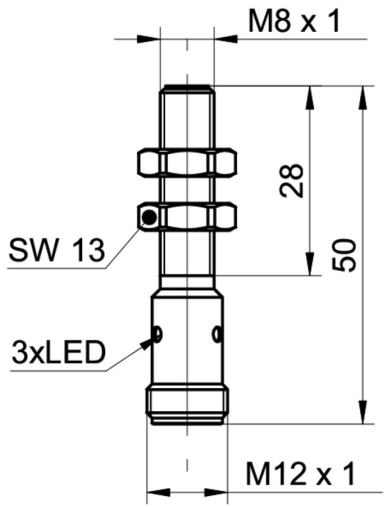

接线图

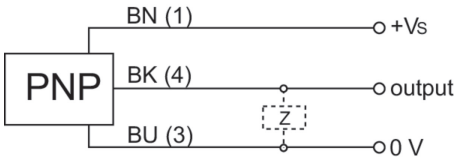

2021-02-22 指定的产品特性或功能和技术数据不代表或暗示任何保证。技术参数如有变更，恕不另行通知。