Baumer
Passion for Sensors

Détecteurs de proximité inductifs

IFRM 08P17A1/KS35L

Détecteurs de proximité inductifs - miniature

Numéro d'article: 10160319

Vue d'ensemble

- 2 mm
- PNP à fermeture (NO)
- Connecteur déporté M8
- -25 … 75 °C
- IP 67

Caractéristiques techniques

Données générales	
Type de montage	noyé
Portée nominale Sn	2 mm
Hystérésis de commutation	3 … 20 % de Sr
Indication de l'état de sortie	LED rouge
Données électriques	
Fréquence de commutation	< 5 kHz
Plage de tension +Vs	10 … 30 VDC
Consommation max. (sans charge)	12 mA
Circuit de sortie	PNP à fermeture (NO)
Tension résiduelle Vd	< 2 VDC
Courant de sortie	< 200 mA
Protégé contre courts-circuits	oui

Données électriques	
Protégé contre inversion polarité	oui
Données mécaniques	
Forme du boîtier	cylindrique avec filetage
Matériau (face active)	PBT
Matériau du boîtier	Acier chrome-nickel
Dimension	8 mm
Longueur du boîtier	40 mm
Version de raccordement	Connecteur déporté M8
Couple de serrage max.	10 Nm (Front: 7 Nm)
Conditions ambiantes	
Température de fonctionnement	-25 … +75 °C
Classe de protection	IP 67

2020-06-26 Les caractéristiques du produit et les données techniques spécifiées n'expriment ou n'impliquent aucune garantie. Toute modification technique réservée.

IFRM 08P17A1/KS35L

Détecteurs de proximité inductifs - miniature

Numéro d'article: 10160319

Dessin d'encombrement

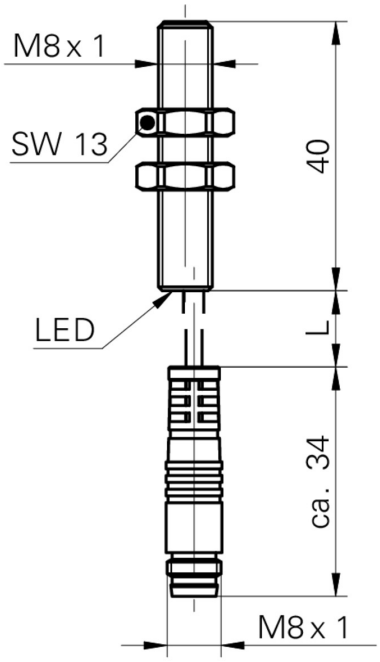

Schéma de raccordement

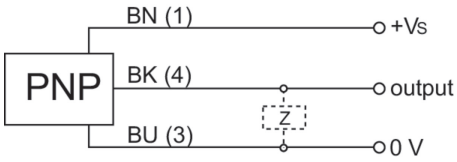

2020-06-26 Les caractéristiques du produit et les données techniques spécifiées n'expriment ou n'impliquent aucune garantie. Toute modification technique réservée.