Détecteurs Hall

IHRM 12P1501

Détecteurs Hall

Numéro d'article: 10123731

Vue d'ensemble

- Câble FEP, 2 m
- -40 … 120 °C

Image similaire

Caractéristiques techniques

Données générales	
Version	Tout en métal
Type de détecteur	Détecteur Hall différentiel
Distance de travail max.	<1 mm (Module 1), <2,5 mm (Module 3)
Dimension min. roue dentée	> Module 1
Largeur roue dentée	> 6 mm
Matériau roue dentée	ferromagnétique
Données électriques	
Plage de fréquence de commutation	1 … 20 kHz
Plage de tension +Vs	8 … 28 VDC
Consommation max. (sans charge)	20 mA
Sortie A	PNP
Sortie B	Sans
Courant de sortie	< 30 mA
Tension résiduelle Vd	< 3 VDC
Protégé contre courts-circuits	Oui

Données électriques	
Protégé contre inversion polarité	Oui, Vs vers GND
Données mécaniques	
Forme du boîtier	Cylindrique avec filetage
Matériau du boîtier	Acier inoxydable
Dimension	12 mm
Longueur du boîtier	60 mm
Aide au montage	Rainure de codage
Version de raccordement	Câble FEP, 2 m
Face du détecteur résistant à la pression	20 bar
Conditions ambiantes	
Température de fonctionnement	-40 … +120 °C
Classe de protection (face active)	IP 68
Classe de protection (détecteur)	IP 67

2022-11-10 Les caractéristiques du produit et les données techniques spécifiées n'expriment ou n'impliquent aucune garantie. Toute modification technique réservée.

IHRM 12P1501

Détecteurs Hall

Numéro d'article: 10123731

Dessin d'encombrement

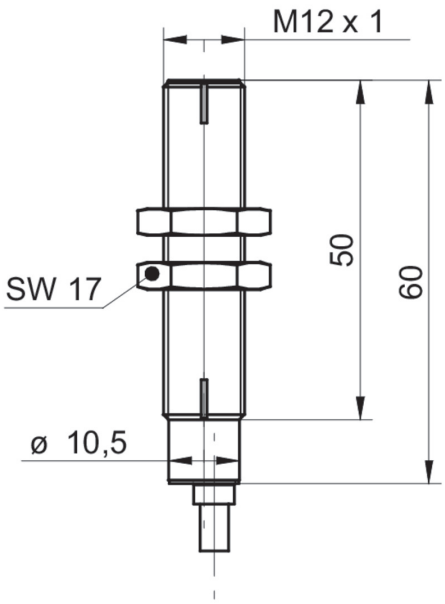

Schéma de raccordement

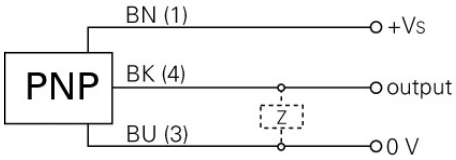

2022-11-10 Les caractéristiques du produit et les données techniques spécifiées n'expriment ou n'impliquent aucune garantie. Toute modification technique réservée.