Baumer
Passion for Sensors

Détecteurs de distance inductifs

# IR12.D06L-Q60.UA1E.7BF

Détecteurs de distance inductifs - linearized

Numéro d'article: 11141090

## Vue d'ensemble

- 0 … 6 mm
- Sortie de tension
- Teach-in externe
- Connecteur M12
- -25 … 75 °C (Vs = 12 ... 30 VDC)
- -25 … 60 °C (Vs = 12 ... 36 VDC)
- IP 67

*Image similaire*

## Caractéristiques techniques

| Données générales | |
|---|---|
| Type de montage | Quasi noyé |
| Exécution spéciale | Linéarisé |
| Distance de mesure Sd | 0 … 6 mm |
| Sensibilité | 1,67 V/mm |
| Résolution | < 0,003 mm (stat.)<br>< 0,005 mm (dynam.,S = 0 ... 4 mm)<br>< 0,022 mm (dynam.,S = 0 ... 6 mm) |
| Reproductibilité | 0,01 mm |
| Réglage | Teach-in externe |
| Teach | 1 point analogique, 2 point analogique, Factory Reset |
| Dérive de linéarité | ± 25 µm (S = 0 ... 4 mm)<br>± 60 µm (S = 0 ... 6 mm) |
| Dérive en température | ± 2 % (Pleine échelle : S = 0 ... 4 mm)<br>± 5 % (Pleine échelle : S = 0 ... 6 mm) |
| Teach-Feedback | LED jaune |
| **Données électriques** | |
| Temps d'activation (caractéristiques usine) | < 1 ms |
| Plage de tension +Vs | 12 … 36 VDC |
| Consommation max. (sans charge) | 15 mA |

| Données électriques | |
|---|---|
| Circuit de sortie | Sortie de tension |
| Signal de sortie | 0 ... 10 VDC |
| Résistance de charge | > 4000 Ohm |
| Protégé contre courts-circuits | Oui |
| Protégé contre inversion polarité | Oui |
| **Données mécaniques** | |
| Forme du boîtier | Cylindrique avec filetage |
| Matériau (face active) | PBT |
| Matériau du boîtier | Laiton nickelé |
| Dimension | 12 mm |
| Longueur du boîtier | 60 mm |
| Version de raccordement | Connecteur M12 |
| Couple de serrage max. | 15 Nm (A: 10 Nm) |
| **Conditions ambiantes** | |
| Température de fonctionnement | -25 … +75 °C (Vs = 12 ... 30 VDC)<br>-25 … +60 °C (Vs = 12 ... 36 VDC) |
| Classe de protection | IP 67 |

## propos

- Teach-in externe
- Signal de sortie linéaire analogique

2023-08-30 Les caractéristiques du produit et les données techniques spécifiées n'expriment ou n'impliquent aucune garantie. Toute modification technique réservée.

# IR12.D06L-Q60.UA1E.7BF

Détecteurs de distance inductifs - linearized

Numéro d'article: 11141090

## Dessin d'encombrement

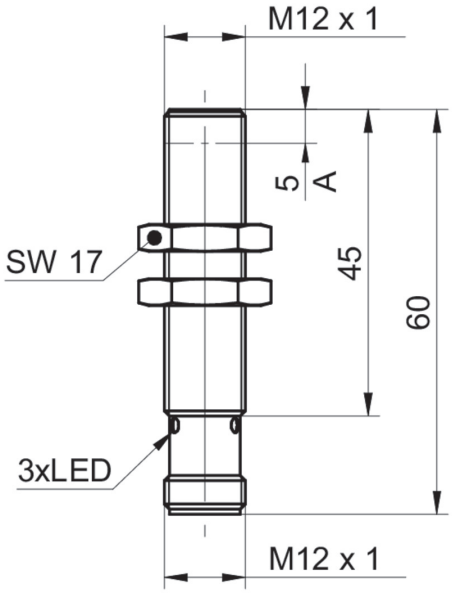


## Schéma de raccordement

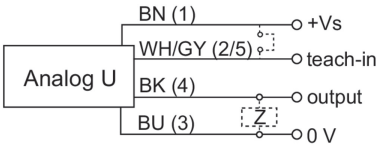


## Repérage du connecteur

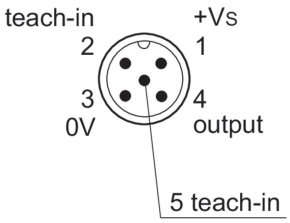


Les caractéristiques du produit et les données techniques spécifiées n'expriment ou n'impliquent aucune garantie. Toute modification technique réservée.
2023-08-30