Baumer
Passion for Sensors

Détecteurs de distance inductifs

# IR18.D08L-Q60.IA1E.7BO

Détecteurs de distance inductifs - linearized

Numéro d'article: 11164789

## Vue d'ensemble

- 0 … 8 mm
- Sortie de courant
- Teach-in externe
- Connecteur M12
- -25 … 75 °C
- IP 67

*Image similaire*

## Caractéristiques techniques

| | |
|---|---|
| **Données générales** | |
| Type de montage | Quasi noyé |
| Exécution spéciale | Linéarisé |
| Distance de mesure Sd | 0 … 8 mm |
| Sensibilité | 2,0 mA/mm |
| Résolution | < 0,002 mm (stat.)<br>< 0,006 mm (dynam.) |
| Reproductibilité | 0,015 mm |
| Réglage | Teach-in externe |
| Teach | 1 point analogique, 2 point analogique, Factory Reset |
| Dérive de linéarité | ± 32 µm |
| Dérive en température | ± 4 % (Pleine échelle) |
| Teach-Feedback | LED jaune |
| **Données électriques** | |
| Temps d'activation (caractéristiques usine) | < 1 ms |
| Plage de tension +Vs | 12 … 36 VDC |
| Consommation max. (sans charge) | 20 mA |

| | |
|---|---|
| **Données électriques** | |
| Circuit de sortie | Sortie de courant |
| Signal de sortie | 4 ... 20 mA |
| Résistance de charge | < 50 Ohm/V * Vs - 250 Ohm > 500 Ohm (Vs = 30 … 36 VDC) |
| Protégé contre courts-circuits | Oui |
| Protégé contre inversion polarité | Oui |
| **Données mécaniques** | |
| Forme du boîtier | Cylindrique avec filetage |
| Matériau (face active) | PBT |
| Matériau du boîtier | Laiton nickelé |
| Dimension | 18 mm |
| Longueur du boîtier | 60 mm |
| Version de raccordement | Connecteur M12 |
| Couple de serrage max. | 40 Nm |
| **Conditions ambiantes** | |
| Température de fonctionnement | -25 … +75 °C |
| Classe de protection | IP 67 |

## propos

- Teach-in externe
- Signal de sortie linéaire analogique

Les caractéristiques du produit et les données techniques spécifiées n'expriment ou n'impliquent aucune garantie. Toute modification technique réservée.
2023-08-30

# IR18.D08L-Q60.IA1E.7BO

Détecteurs de distance inductifs - linearized

Numéro d'article: 11164789

## Dessin d'encombrement

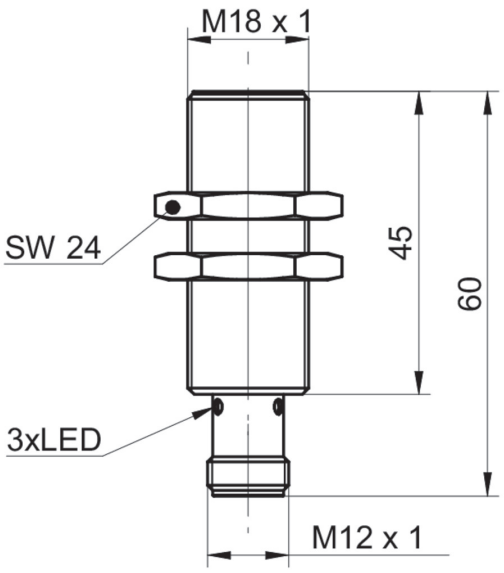


## Schéma de raccordement

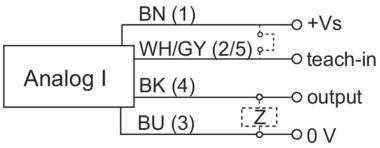


## Repérage du connecteur

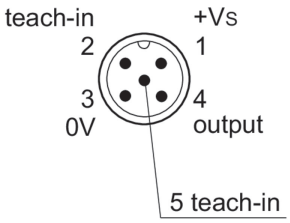


2023-08-30 Les caractéristiques du produit et les données techniques spécifiées n'expriment ou n'impliquent aucune garantie. Toute modification technique réservée.