Inkrementale Drehgeber

ITD 27 A 4 Y15

Durchgehende Hohlwelle ø9 bis ø14 mm

1...32 Impulse pro Umdrehung

Auf einen Blick

- Drehgeber mit durchgehender Hohlwelle ø9...14 mm
- Bis 32 Impulse pro Umdrehung
- Magnetisches Abtastprinzip
- HTL-Ausgangssignale
- Kabelausgang radial

Technische Daten

Technische Daten - elektrisch	
Betriebsspannung	8...26 VDC
Verpolungsfest	Ja
Betriebsstrom ohne Last	≤20 mA
Impulse pro Umdrehung	1 … 32
Abtastprinzip	Magnetisch
Ausgangssignale	A 90° B
Ausgangsstufen	Gegentakt kurzschlussfest
Störfestigkeit	EN 61000-6-2
Störaussendung	EN 61000-6-3
Technische Daten - mechanisch	
Baugrösse (Flansch)	ø58 mm
Wellenart	ø9...14 mm (durchgehende Hohlwelle)

Technische Daten - mechanisch	
Befestigungssatz	017
Schutzart EN 60529	IP 65
Betriebsdrehzahl	≤6000 U/min
Werkstoff	Gehäuse: Aluminium Welle: Stahl rostfrei
Betriebstemperatur	-20...+85 °C
Relative Luftfeuchte	90 % nicht betauend
Widerstandsfähigkeit	EN 60068-2-6 Vibration 10 g, 55-2000 Hz EN 60068-2-27 Schock 100 g, 11 ms
Anschluss	Kabel 1 m
Masse ca.	220 g

Optional

- Steckerausführung am Kabel

2023-01-06 Angegebene Produkteigenschaften und technische Daten stellen keine Garantieerklärung dar. Technische Änderungen vorbehalten.

ITD 27 A 4 Y15

Durchgehende Hohlwelle ø9 bis ø14 mm

1...32 Impulse pro Umdrehung

Anschlussbelegung

Aderfarben	Belegung
grün	Spur A
grau	Spur B
braun	UB
weiss	GND
transparent	Schirm/Gehäuse

Ausgangssignale

Drehrichtung im Uhrzeigersinn bei Blick auf die Anbauseite.

AX-Ausgangssignale

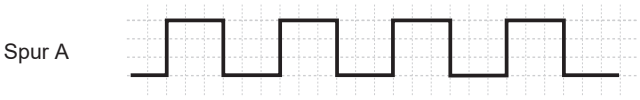

BX-Ausgangssignale

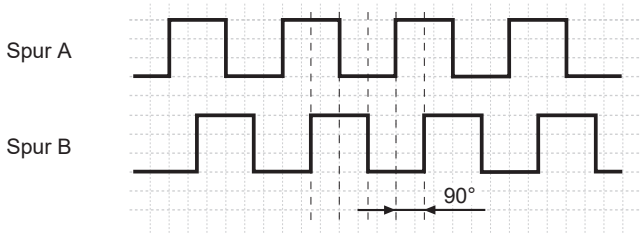

2023-01-06 Angegebene Produkteigenschaften und technische Daten stellen keine Garantieerklärung dar. Technische Änderungen vorbehalten.

ITD 27 A 4 Y15

Durchgehende Hohlwelle ø9 bis ø14 mm

1...32 Impulse pro Umdrehung

Abmessungen

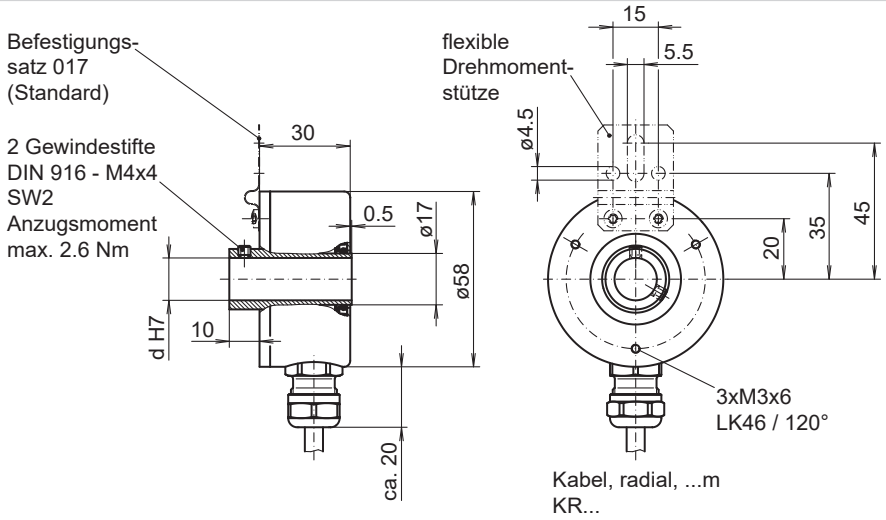

2023-01-06 Angegebene Produkteigenschaften und technische Daten stellen keine Garantieerklärung dar. Technische Änderungen vorbehalten.

ITD 27 A 4 Y15

Durchgehende Hohlwelle ø9 bis ø14 mm

1...32 Impulse pro Umdrehung

Typenschlüssel

	ITD 27 A 4 Y15	#####	H	####	KR1	S	##	IP65	017
Produkt									
	ITD 27 A 4 Y15								
Impulszahl									
1		1							
4		4							
8		8							
16		16							
20		20							
32		32							
Betriebsspannung / Signale									
8...26 VDC / HTL-Pegel, Gegentakt			H						
Ausgangssignale									
A				AX					
A, B				BX					
Anschluss									
Kabel 1 m, radial					KR1				
Betriebstemperatur									
-20...+85 °C						S			
Durchgehende Hohlwelle									
ø10 mm							10		
ø14 mm							14		
Schutzart									
IP 65								IP65	
Befestigungssatz									
Befestigungssatz 017									017

Weitere Durchmesser auf Anfrage.

2023-01-06 Angegebene Produkteigenschaften und technische Daten stellen keine Garantieerklärung dar. Technische Änderungen vorbehalten.