Baumer
Passion for Sensors

Codeurs incrémentaux

ITD 40 B10

Axe ø11 mm avec bride EURO

200...2048 impulsions par tour

Vue d'ensemble

- Codeur axe sortant ø11 mm
- Max. 2048 impulsions par tour
- Détection optique
- Epaulement de centrage ø85 mm, vis de fixation sur ø100 mm
- Au standard industriel et épaulement de centrage
- Signaux de sortie TTL ou HTL
- Sortie câble radiale ou axiale

Caractéristiques techniques

Caractéristiques électriques	
Alimentation	5 VDC ±5 % 8...30 VDC
Protection contre l'inversion de polarité	Oui
Courant de service à vide	≤100 mA
Impulsions par tour	200 … 2048
Signal de référence	Top zéro, largeur 90°
Principe de détection	Optique
Fréquence de sortie	≤120 kHz
Signaux de sortie	A, B, 0 + compléments
Etage de sortie	TTL (Transistors de puissance) HTL (Transistors de puissance)
Immunité	EN 61000-6-2
Emission	EN 61000-6-3
Caractéristiques mécaniques	
Taille (bride)	ø115 mm
Type d'axe	ø11 mm axe

Caractéristiques mécaniques	
Charge	≤40 N axiale ≤60 N radiale
Bride	Bride EURO B10
Protection EN 60529	IP 65
Vitesse de rotation	≤12000 t/min
Couple de démarrage	≤0,012 Nm (+20 °C)
Matière	Boîtier: aluminium Axe: acier inoxydable
Température d'utilisation	-20...+70 °C -20...+100 °C
Humidité relative	90 % sans condensation
Résistance	EN 60068-2-6 Vibrations 10 g, 55-2000 Hz EN 60068-2-27 Choc 100 g, 11 ms
Raccordement	Câble 1 m
Poids	850 g

Option

- Plage de températures étendue

2023-03-03 Les caractéristiques du produit et les données techniques spécifiées n'expriment ou n'impliquent aucune garantie. Toute modification technique réservée.

ITD 40 B10

Axe ø11 mm avec bride EURO

200...2048 impulsions par tour

Affectation des bornes

Câble	Désgination
brun	Voie A
vert	Voie A inv.
gris	Voie B
rose	Voie B inv.
rouge	Voie 0
noir	Voie 0 inv.
brun 0,5 mm²	+U alimentation
blanc 0,5 mm²	0 V alimentation
bleu	Retour +U alimentation
blanc	Retour 0 V alimentation
transparent	Blindage/boîtier

Signaux de sortie

Pour une rotation en sens horaire et vue côté bride.

BI - Signaux de sortie

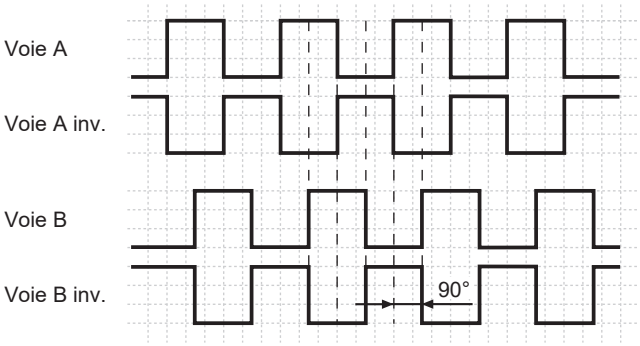

NI - Signaux de sortie

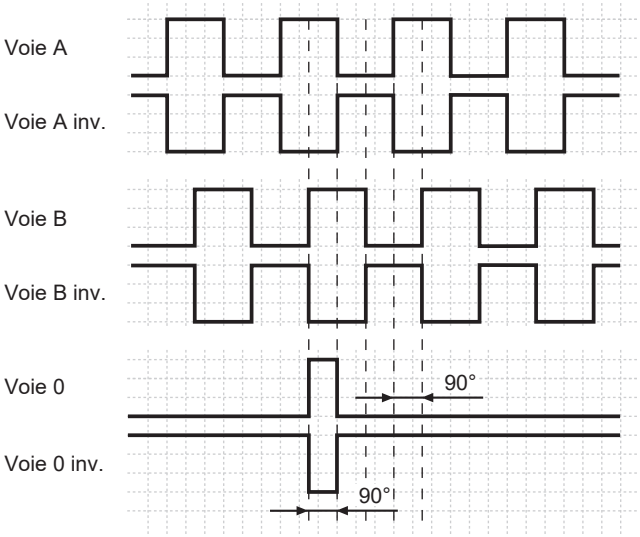

Niveaux électriques

Sorties	Emetteur de ligne
Niveau Haut	≥2,4 V
Niveau Bas	≤0,5 V
Charge	≤70 mA

Sorties	Totem pôle
Niveau Haut	≥UB -3 V
Niveau Bas	≤1,5 V
Charge	≤70 mA

2023-03-03 Les caractéristiques du produit et les données techniques spécifiées n'expriment ou n'impliquent aucune garantie. Toute modification technique réservée.

ITD 40 B10

Axe ø11 mm avec bride EURO

200...2048 impulsions par tour

Dimensions

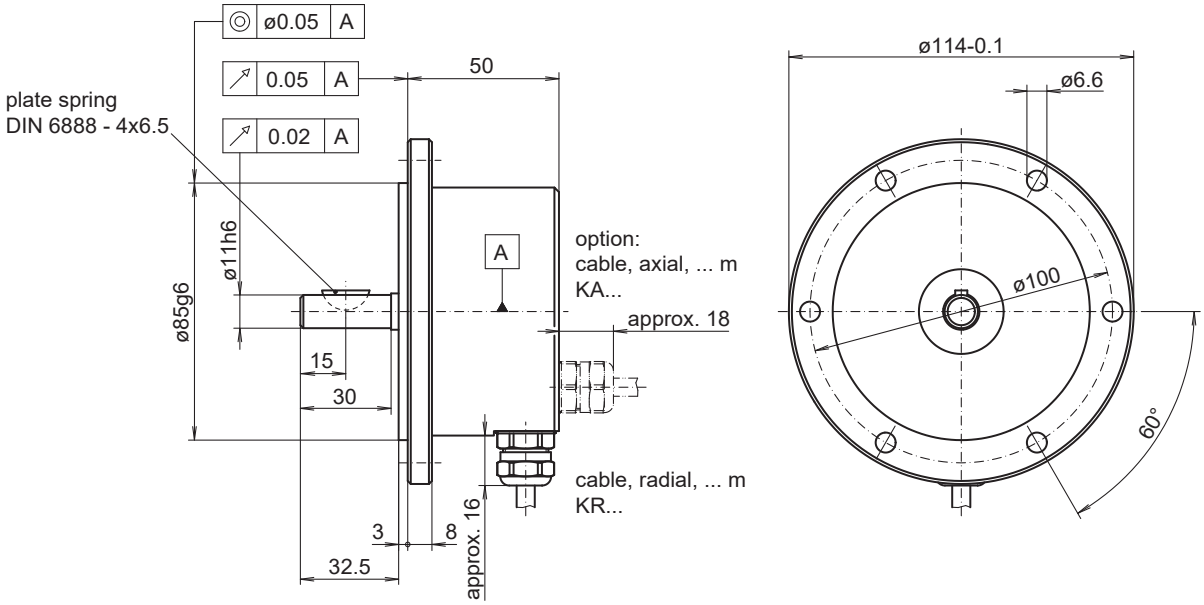

025- 7

2023-03-03 Les caractéristiques du produit et les données techniques spécifiées n'expriment ou n'impliquent aucune garantie. Toute modification technique réservée.

ITD 40 B10

Axe ø11 mm avec bride EURO
200...2048 impulsions par tour

Référence de commande

	ITD 40 B10	#####	#	####	KR1	#	11	IP65
Produit								
	ITD 40 B10							
Nombre d'impulsions								
200		200						
360		360						
500		500						
512		512						
720		720						
1000		1000						
1024		1024						
2048		2048						
Alimentation / Sortie								
5 VDC / TTL niveau, Emetteur de ligne			T					
8...30 VDC / HTL niveau, push-pull			H					
8...30 VDC / TTL niveau, Emetteur de ligne			R					
Signaux de sortie								
A, A inv, B, B inv				BI				
A, A inv, B, B inv, 0, 0 inv				NI				
Raccordement								
Câble 1 m, radial					KR1			
Température d'utilisation								
-20...+70 °C						S		
-20...+100 °C						E		
Bride / Axe plein								
Bride Euro B10 / ø11 mm							11	
Protection								
IP 65								IP65

2023-03-03 Les caractéristiques du produit et les données techniques spécifiées n'expriment ou n'impliquent aucune garantie. Toute modification technique réservée.