Baumer
Passion for Sensors

Codeurs incrémentaux

ITD 41 B10 Y 5

Axe ø11 mm avec bride EURO

1000...6000 impulsions par tour

Vue d'ensemble

- Codeur axe sortant ø11 mm
- Max. 6000 impulsions par tour
- Détection optique
- Epaulement de centrage ø85 mm, vis de fixation sur ø100 mm
- Au standard industriel et épaulement de centrage
- Signaux de sortie TTL ou HTL
- Boîte à bornes axiale, presse-étoupe radial

Caractéristiques techniques

Caractéristiques électriques	
Alimentation	5 VDC ±5 % 8...30 VDC
Protection contre l'inversion de polarité	Oui
Courant de service à vide	≤100 mA
Impulsions par tour	1000 … 6000
Signal de référence	Top zéro, largeur 90°
Principe de détection	Optique
Fréquence de sortie	≤300 kHz (TTL) ≤160 kHz (HTL)
Signaux de sortie	A, B, 0 + compléments
Etage de sortie	TTL (Transistors de puissance) HTL (Transistors de puissance)
Immunité	EN 61000-6-2
Emission	EN 61000-6-3
Caractéristiques mécaniques	
Taille (bride)	ø115 mm
Type d'axe	ø11 mm axe

Caractéristiques mécaniques	
Charge	≤60 N axiale ≤100 N radiale
Bride	Bride EURO B10
Protection EN 60529	IP 65
Vitesse de rotation	≤8000 t/min
Couple de démarrage	≤0,015 Nm (+20 °C)
Matière	Boîtier: aluminium Axe: acier inoxydable
Température d'utilisation	-20...+70 °C -20...+100 °C
Humidité relative	90 % sans condensation
Résistance	EN 60068-2-6 Vibrations 10 g, 55-2000 Hz EN 60068-2-27 Choc 30 g, 11 ms
Raccordement	Boîte à bornes, 12 points, M16x1,5-liaison vissée, radial
Poids	1150 g

Option

- Plage de températures étendue

Les caractéristiques du produit et les données techniques spécifiées n'expriment ou n'impliquent aucune garantie. Toute modification technique réservée.
2022-11-07

ITD 41 B10 Y 5

Axe ø11 mm avec bride EURO
1000...6000 impulsions par tour

Affectation des bornes

Borne	Désignation
3	Voie A
4	Voie A inv.
5	Voie B
6	Voie B inv.
7	Voie 0
8	Voie 0 inv.
2	+U alimentation
1	0 V alimentation
9	Retour +U alimentation
10	Retour 0 V alimentation
11	–
12	Blindage/boîtier

Signaux de sortie

Pour une rotation en sens horaire et vue côté bride.

NI - Signaux de sortie

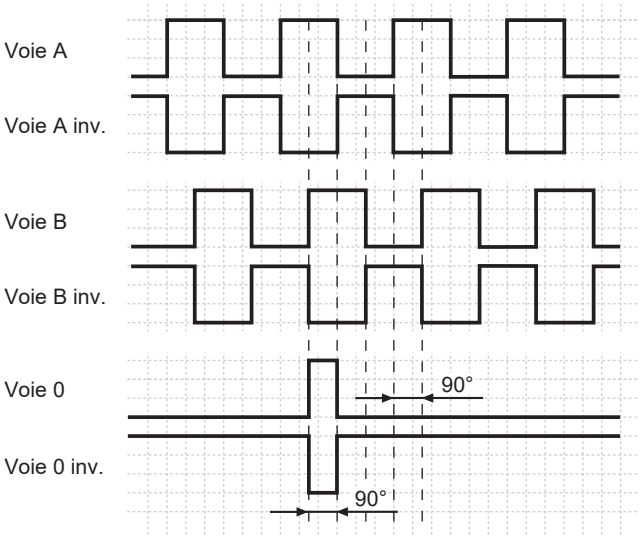

Niveaux électriques

Sorties	Emetteur de ligne
Niveau Haut	≥2,4 V
Niveau Bas	≤0,5 V
Charge	≤70 mA

Sorties	Totem pôle
Niveau Haut	≥UB -3 V
Niveau Bas	≤1,5 V
Charge	≤70 mA

Les caractéristiques du produit et les données techniques spécifiées n'expriment ou n'impliquent aucune garantie. Toute modification technique réservée.
2022-11-07

ITD 41 B10 Y 5

Axe ø11 mm avec bride EURO

1000...6000 impulsions par tour

Dimensions

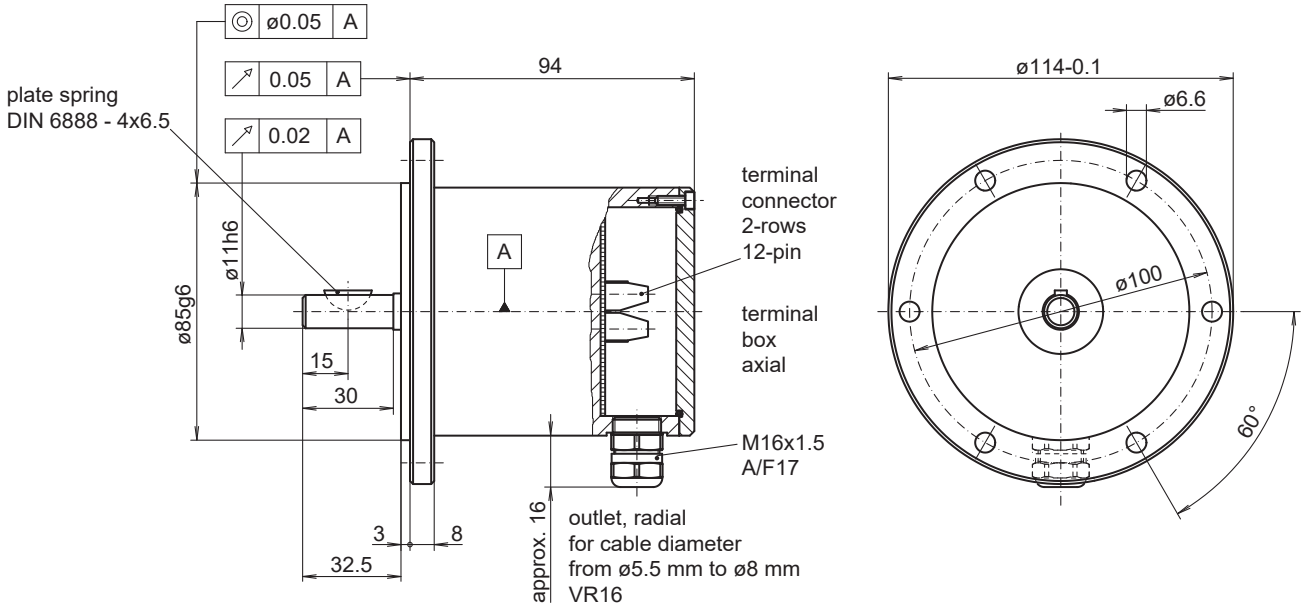

Les caractéristiques du produit et les données techniques spécifiées n'expriment ou n'impliquent aucune garantie. Toute modification technique réservée.
2022-11-07

ITD 41 B10 Y 5

Axe ø11 mm avec bride EURO
1000...6000 impulsions par tour

Référence de commande

	ITD 41 B10 Y 5	#####	#	NI	VR16	#	11	IP65
Produit								
	ITD 41 B10 Y 5							
Nombre d'impulsions								
1000		1000						
1024		1024						
1200		1200						
1250		1250						
1440		1440						
1500		1500						
1800		1800						
2000		2000						
2048		2048						
2500		2500						
3000		3000						
3600		3600						
4000		4000						
4096		4096						
5000		5000						
6000		6000						
Alimentation / Sortie								
5 VDC / TTL niveau, Emetteur de ligne			T					
8...30 VDC / HTL niveau, push-pull			H					
8...30 VDC / TTL niveau, Emetteur de ligne			R					
Signaux de sortie								
A, A inv, B, B inv, 0, 0 inv				NI				
Raccordement								
Boîte à bornes, axial, 12 points, M16x1.5-liaison vissée, radial					VR16			
Température d'utilisation								
-20...+70 °C						S		
-20...+100 °C						E		
Bride / Axe plein								
Bride Euro B10 / ø11 mm							11	
Protection								
IP 65								IP65

2022-11-07 Les caractéristiques du produit et les données techniques spécifiées n'expriment ou n'impliquent aucune garantie. Toute modification technique réservée.