Baumer
Passion for Sensors

Détecteurs de distance inductifs

IWFK 20Z8704/S35A

Détecteurs de distance inductifs - linearized

Numéro d'article: 10155694

Vue d'ensemble

- 0 … 10 mm
- Sortie de tension / PNP
- Teach-in
- Connecteur M8
- -10 … 70 °C
- IP 67

Image similaire

Caractéristiques techniques

Données générales	
Type de montage	Quasi noyé
Exécution spéciale	Linéarisé
Distance de mesure Sd	0 … 10 mm
Résolution	< 0,01 mm (stat.) < 0,01 mm (dynam.)
Reproductibilité	0,015 mm
Réglage	Teach-in
Dérive de linéarité	± 50 µm
Dérive en température	± 5 % (Pleine échelle)
Données électriques	
Temps d'activation (caractéristiques usine)	< 2,5 ms
Temps d'activation (caractéristiques Teach-in)	< 3,1 ms
Plage de tension +Vs	15 … 30 VDC
Consommation max. (sans charge)	30 mA
Circuit de sortie	Sortie de tension / PNP
Signal de sortie	0 ... 10 VDC

Données électriques	
Résistance de charge	> 1000 Ohm
Courant de sortie	10 mA (PNP)
Tension résiduelle Vd	<5 VDC (PNP)
Protégé contre courts-circuits	Oui
Protégé contre inversion polarité	Oui
Données mécaniques	
Forme du boîtier	Parallélépipédique
Matériau (face active)	PBT
Matériau du boîtier	Polyester
Dimension	20 mm
Longueur du boîtier	42 mm
Version de raccordement	Connecteur M8
Conditions ambiantes	
Température de fonctionnement	-10 … +70 °C
Classe de protection	IP 67

propos

- Teach-in interne
- Sorties analogique et de commutation intégrées
- Signal de sortie linéaire analogique
- Le capteur est prévu à un environnement électromagnétique contrôlé selon EN 61326-1, tableau 3.

2023-08-30 Les caractéristiques du produit et les données techniques spécifiées n'expriment ou n'impliquent aucune garantie. Toute modification technique réservée.

IWFK 20Z8704/S35A

Détecteurs de distance inductifs - linearized

Numéro d'article: 10155694

Dessin d'encombrement

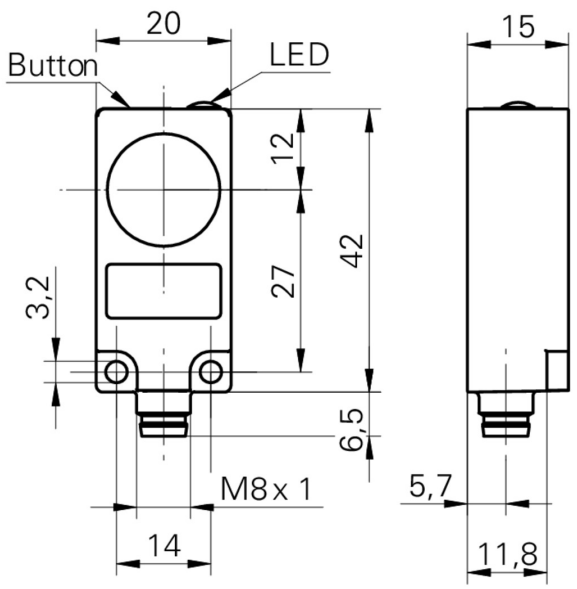

Schéma de raccordement

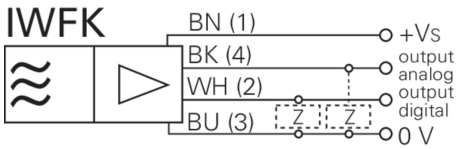

2023-08-30 Les caractéristiques du produit et les données techniques spécifiées n'expriment ou n'impliquent aucune garantie. Toute modification technique réservée.