IWFM 20U9509/KS35AP

Détecteurs de distance inductifs

Numéro d'article: 10155925

Vue d'ensemble

- 0 … 2 mm
- Sortie de tension
- Connecteur déporté M8
- -10 … 70 °C
- IP 67

Image similaire

Caractéristiques techniques

Données générales	
Type de montage	Noyé
Distance de mesure Sd	0 … 2 mm
Résolution	< 0,001 mm (stat.) < 0,005 mm (dynam.)
Reproductibilité	0,01 mm
Dérive de linéarité	± 40 µm
Dérive en température	± 2 % (Pleine échelle)
Données électriques	
Temps d'activation (caractéristiques usine)	< 0,5 ms
Plage de tension +Vs	15 … 30 VDC
Consommation max. (sans charge)	20 mA
Circuit de sortie	Sortie de tension
Signal de sortie	0 ... 10 VDC

Données électriques	
Résistance de charge	> 1000 Ohm
Protégé contre courts-circuits	Oui
Protégé contre inversion polarité	Oui
Données mécaniques	
Forme du boîtier	Parallélépipédique
Matériau (face active)	PBT
Matériau du boîtier	Laiton nickelé
Dimension	20 mm
Longueur du boîtier	30 mm
Version de raccordement	Connecteur déporté M8
Conditions ambiantes	
Température de fonctionnement	-10 … +70 °C
Classe de protection	IP 67

2023-08-30 Les caractéristiques du produit et les données techniques spécifiées n'expriment ou n'impliquent aucune garantie. Toute modification technique réservée.

IWFM 20U9509/KS35AP

Détecteurs de distance inductifs

Numéro d'article: 10155925

Dessin d'encombrement

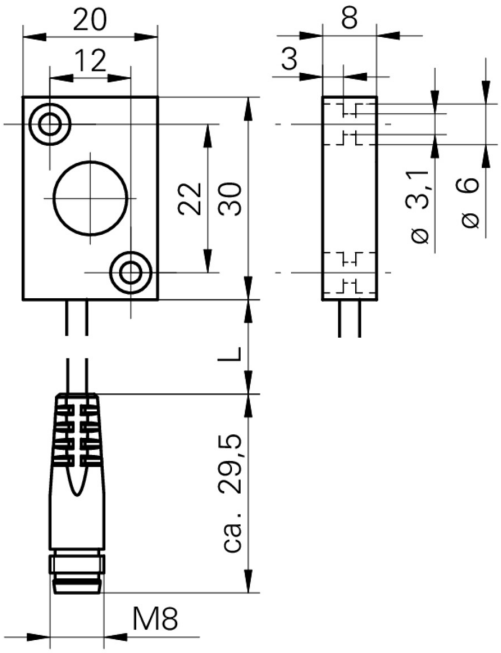

Schéma de raccordement

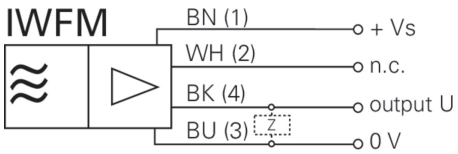

Les caractéristiques du produit et les données techniques spécifiées n'expriment ou n'impliquent aucune garantie. Toute modification technique réservée.
2023-08-30