Baumer
Passion for Sensors

Détecteurs de distance inductifs

IWRM 18Z8704/S14C

Détecteurs de distance inductifs - linearized

Numéro d'article: 10156471

Vue d'ensemble

- 0 … 8 mm
- Sortie de tension / PNP
- Teach-in externe
- Connecteur M12
- -10 … 70 °C
- IP 67

Image similaire

Caractéristiques techniques

Données générales	
Type de montage	Quasi noyé
Exécution spéciale	2 seuils de commutation réglables Linéarisé
Distance de mesure Sd	0 … 8 mm
Résolution	< 0,01 mm (stat.) < 0,01 mm (dynam.)
Reproductibilité	0,015 mm
Réglage	Teach-in externe
Dérive de linéarité	± 32 µm
Dérive en température	± 5 % (Pleine échelle)
Indication de l'état de sortie	LED rouge
Teach-Feedback	LED jaune
Données électriques	
Temps d'activation (caractéristiques usine)	< 2 ms
Temps d'activation (caractéristiques Teach-in)	< 3,1 ms
Plage de tension +Vs	15 … 30 VDC
Consommation max. (sans charge)	20 mA
Circuit de sortie	Sortie de tension / PNP

Données électriques	
Signal de sortie	0 ... 10 VDC
Résistance de charge	> 1000 Ohm
Courant de sortie	10 mA (PNP)
Tension résiduelle Vd	<5 VDC (PNP)
Protégé contre courts-circuits	Oui
Protégé contre inversion polarité	Oui
Données mécaniques	
Forme du boîtier	Cylindrique avec filetage
Matériau (face active)	PBT
Matériau du boîtier	Laiton nickelé
Dimension	18 mm
Longueur du boîtier	60 mm
Version de raccordement	Connecteur M12
Couple de serrage max.	40 Nm (Front: 28 Nm)
Conditions ambiantes	
Température de fonctionnement	-10 … +70 °C
Classe de protection	IP 67

2023-08-30 Les caractéristiques du produit et les données techniques spécifiées n'expriment ou n'impliquent aucune garantie. Toute modification technique réservée.

IWRM 18Z8704/S14C

Détecteurs de distance inductifs - linearized

Numéro d'article: 10156471

propos

- Teach-in externe
- Sorties analogique et de commutation intégrées
- Signal de sortie linéaire analogique

Schéma de raccordement

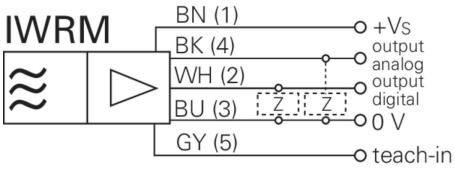

Dessin d'encombrement

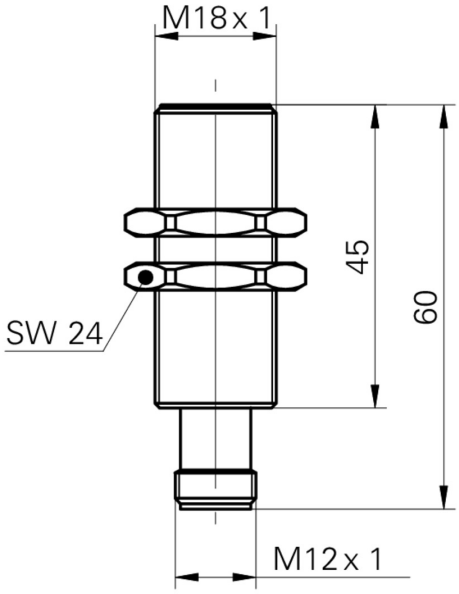

Dessin de montage

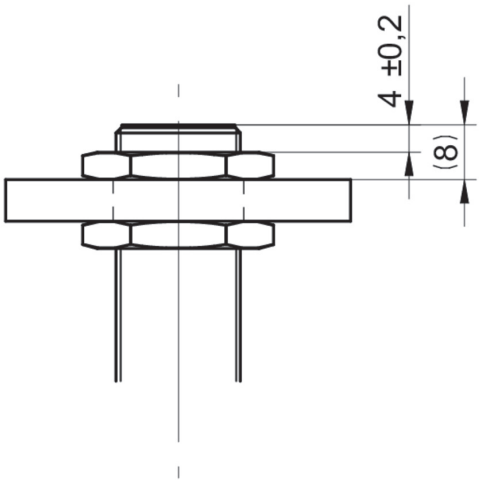

2023-08-30 Les caractéristiques du produit et les données techniques spécifiées n'expriment ou n'impliquent aucune garantie. Toute modification technique réservée.