Baumer
Passion for Sensors

Induktive Abstandssensoren

IWRM 30Z8704/S14C

Induktive Abstandssensoren - linearized

Artikelnummer: 10161182

Auf einen Blick

- 0 … 16 mm
- Spannungsausgang / PNP
- Ext. Teach-in
- Stecker M12
- -10 … 70 °C
- IP 67

Abbildung ähnlich

Technische Daten

Allgemeine Daten	
Einbauart	Quasi bündig
Spezialausführung	2 einstellb. Schaltpunkte Linearisiert
Messdistanz Sd	0 … 16 mm
Auflösung	< 0,01 mm (stat.) < 0,01 mm (dynam.)
Wiederholgenauigkeit	0,015 mm
Einstellung	Externer Teach-in
Linearitätsabweichung	± 160 µm
Temperaturdrift	± 5 % (Full Scale: S = 0 ... 14 mm) ± 10 % (Full Scale: S = 0 ... 16 mm)
Schaltzustandsanzeige	LED rot
Teach-Feedback	LED gelb
Elektrische Daten	
Ansprechzeit (Werkskennlinie)	< 2,5 ms
Ansprechzeit (Teach-in Kennlinie)	< 3,1 ms
Betriebsspannungsbereich +Vs	15 … 30 VDC

Elektrische Daten	
Stromaufnahme max. (ohne Last)	20 mA
Ausgangsschaltung	Spannungsausgang / PNP
Ausgangssignal	0 ... 10 VDC
Lastwiderstand	> 1000 Ohm
Ausgangsstrom	10 mA (PNP)
Spannungsabfall Vd	<5 VDC (PNP)
Kurzschlussfest	Ja
Verpolungsfest	Ja
Mechanische Daten	
Bauform	Zylindrisch mit Gewinde
Material (aktive Fläche)	PBT
Gehäusematerial	Messing vernickelt
Baugrösse	30 mm
Gehäuselänge	62 mm
Anschlussart	Stecker M12
Anzugsdrehmoment max.	200 Nm (Front: 140 Nm)
Umgebungsbedingungen	
Arbeitstemperatur	-10 … +70 °C
Schutzart	IP 67

Bemerkungen

- Ext. Teach-in
- Integrierter Analog- und Schaltausgang
- Lineares Analog-Ausgangssignal

Angegebene Produkteigenschaften und technische Daten stellen keine Garantieerklärung dar. Technische Änderungen vorbehalten.
2023-08-30

IWRM 30Z8704/S14C

Induktive Abstandssensoren - linearized

Artikelnummer: 10161182

Masszeichnung

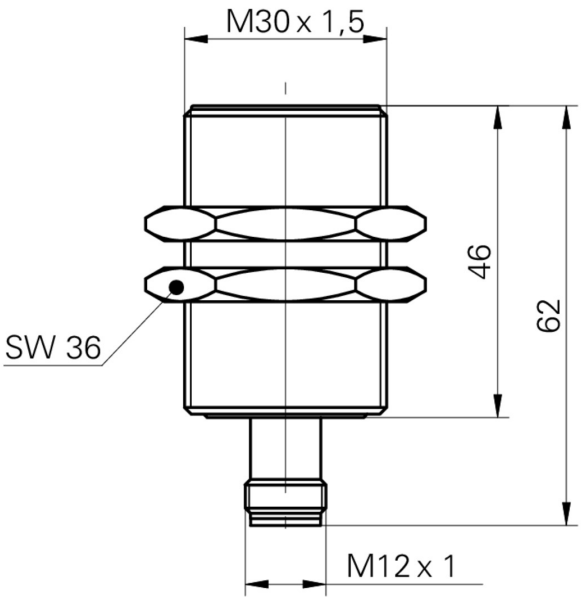

Anbauzeichnung

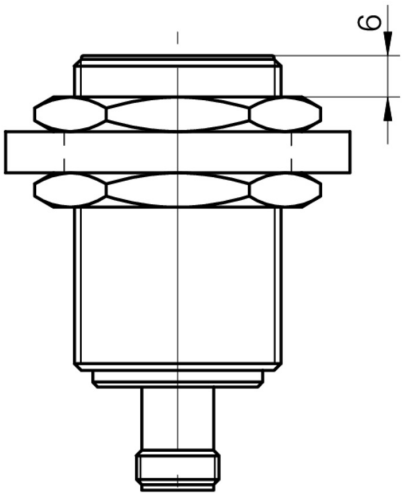

Anschlussbild

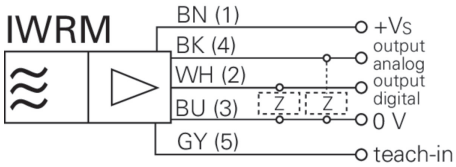

2023-08-30 Angegebene Produkteigenschaften und technische Daten stellen keine Garantieerklärung dar. Technische Änderungen vorbehalten.