Détecteurs de distance inductifs

IWRM 30Z8704/S14C

Détecteurs de distance inductifs - linearized

Numéro d'article: 10161182

Vue d'ensemble

- 0 … 16 mm
- Sortie de tension / PNP
- Teach-in externe
- Connecteur M12
- -10 … 70 °C
- IP 67

Image similaire

Caractéristiques techniques

Données générales	
Type de montage	Quasi noyé
Exécution spéciale	2 seuils de commutation réglables Linéarisé
Distance de mesure Sd	0 … 16 mm
Résolution	< 0,01 mm (stat.) < 0,01 mm (dynam.)
Reproductibilité	0,015 mm
Réglage	Teach-in externe
Dérive de linéarité	± 160 µm
Dérive en température	± 5 % (Pleine échelle : S = 0 ... 14 mm) ± 10 % (Pleine échelle : S = 0 ... 16 mm)
Indication de l'état de sortie	LED rouge
Teach-Feedback	LED jaune
Données électriques	
Temps d'activation (caractéristiques usine)	< 2,5 ms
Temps d'activation (caractéristiques Teach-in)	< 3,1 ms
Plage de tension +Vs	15 … 30 VDC
Consommation max. (sans charge)	20 mA

Données électriques	
Circuit de sortie	Sortie de tension / PNP
Signal de sortie	0 ... 10 VDC
Résistance de charge	> 1000 Ohm
Courant de sortie	10 mA (PNP)
Tension résiduelle Vd	<5 VDC (PNP)
Protégé contre courts-circuits	Oui
Protégé contre inversion polarité	Oui
Données mécaniques	
Forme du boîtier	Cylindrique avec filetage
Matériau (face active)	PBT
Matériau du boîtier	Laiton nickelé
Dimension	30 mm
Longueur du boîtier	62 mm
Version de raccordement	Connecteur M12
Couple de serrage max.	200 Nm (Front: 140 Nm)
Conditions ambiantes	
Température de fonctionnement	-10 … +70 °C
Classe de protection	IP 67

2023-08-30 Les caractéristiques du produit et les données techniques spécifiées n'expriment ou n'impliquent aucune garantie. Toute modification technique réservée.

IWRM 30Z8704/S14C

Détecteurs de distance inductifs - linearized

Numéro d'article: 10161182

propos

- Teach-in externe
- Sorties analogique et de commutation intégrées
- Signal de sortie linéaire analogique

Schéma de raccordement

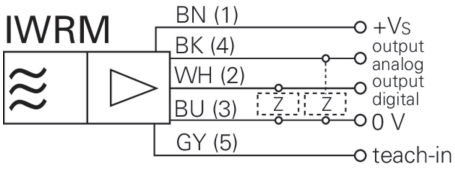

Dessin d'encombrement

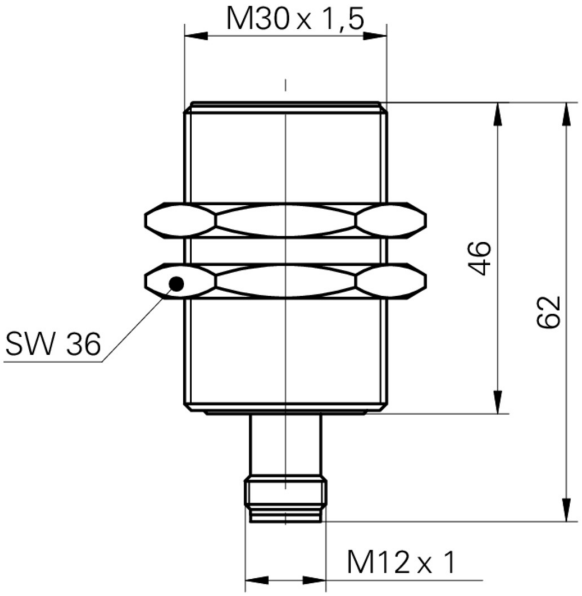

Dessin de montage

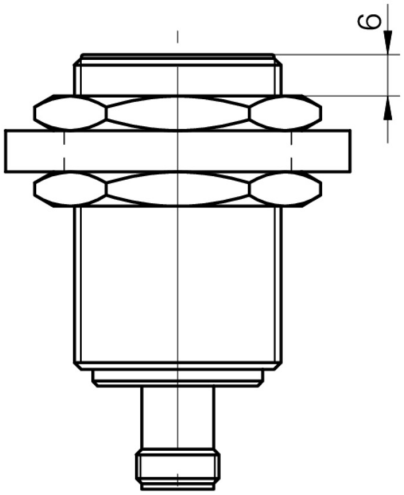

2023-08-30 Les caractéristiques du produit et les données techniques spécifiées n'expriment ou n'impliquent aucune garantie. Toute modification technique réservée.