Accessoires pour codeurs à axe creux

Kit de montage 052

Numéro d'article: 11066075

Vue d'ensemble

- Pour les applications de faible dynamique et mouvements constants

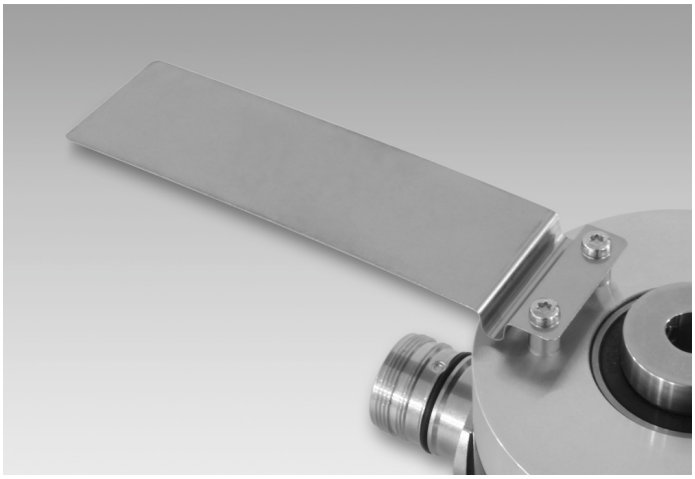

Caractéristiques techniques

Caractéristiques mécaniques

Poids	15 g

Description

Monter le ressort anti-rotation sur le codeur avec les vis. Faire glisser le codeur sur l'arbre d'entraînement et fixer le ressort anti-rotation côté utilisateur. Fixer bague de serrage par son vis de serrage.

Compris dans l'envoi

Ressort anti-rotation, 2 vis M3 x 12 (ISO 14583 - TX10) et 2 rondelles 7 mm

Dimensions

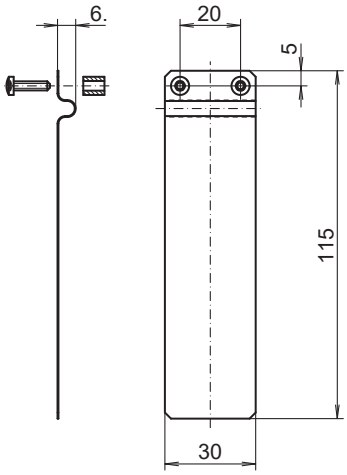

Schéma de montage

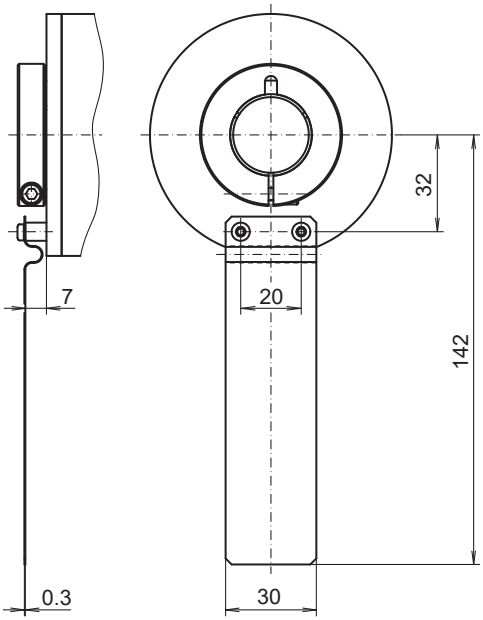

Les caractéristiques du produit et les données techniques spécifiées n'expriment ou n'impliquent aucune garantie. Toute modification technique réservée.
2022-09-20