Einweg-Lichtschranken

O300H.TL-ZZZZ.PVCV

Einweg-Lichtschranken - hygiene

Artikelnummer: 11181225

Auf einen Blick

- Sender
- Einweg-Lichtschranke
- 40 m
- Laserdiode rot, gepulst
- Kabel 4-Pol, 2 m
- -10 … 60 °C
- IP 68/69K & proTect+

Abbildung ähnlich

Technische Daten

Allgemeine Daten	
Funktion	Einweg-Lichtschranke
Spezialausführung	Hygiene-Design
Sender / Empfänger	Sender
Lichtquelle	Laserdiode rot, gepulst
Betriebsreichweite Sb	40 m
Grenzreichweite Sn	75 m
Betriebsanzeige	LED grün
Laserklasse	1
Abstand Fokus	Paralleler Strahl
Wellenlänge	656 nm
Ausrichtung optische Achse	< 2°
Zulassungen/Zertifikate	Ecolab Angelehnt an EHEDG
Elektrische Daten	
Betriebsspannungsbereich +Vs	11 … 30 VDC

Elektrische Daten	
Stromaufnahme max. (ohne Last)	30 mA
Stromaufnahme mittel	25 mA
Verpolungsfest	Ja
Mechanische Daten	
Breite / Durchmesser	16,5 mm
Höhe / Länge	34,6 mm
Tiefe	28,7 mm
Bauform	Quaderförmig
Gehäusematerial	Edelstahl 1.4404 (V4A)
Frontscheibe	PMMA
Anschlussart	Kabel 4-Pol, 2 m
Umgebungsbedingungen	
Arbeitstemperatur	-10 … +60 °C
Schutzart	IP 68/69K & proTect+

2022-11-09 Angegebene Produkteigenschaften und technische Daten stellen keine Garantieerklärung dar. Technische Änderungen vorbehalten.

O300H.TL-ZZZZ.PVCV

Einweg-Lichtschranken - hygiene

Artikelnummer: 11181225

Technische Zeichnungen

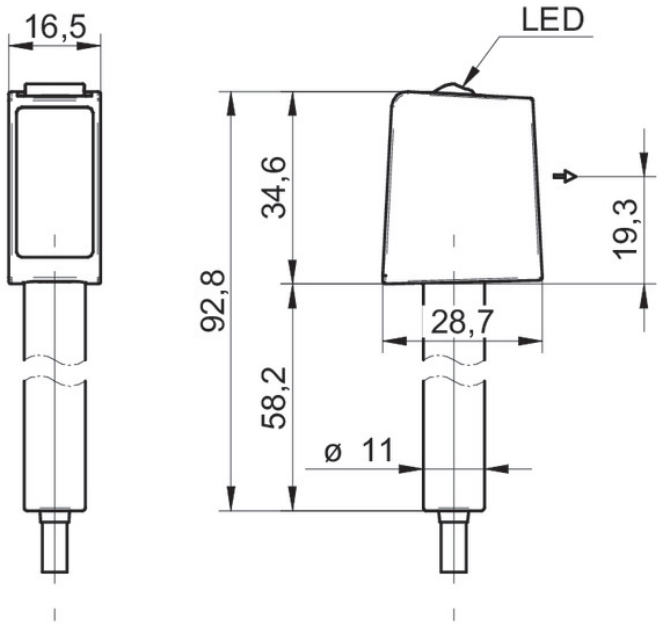

Anschlussbild

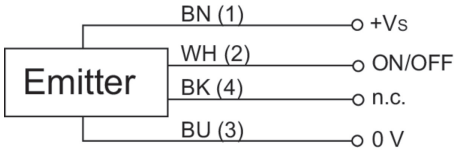

Strahlverlauf (typisch)

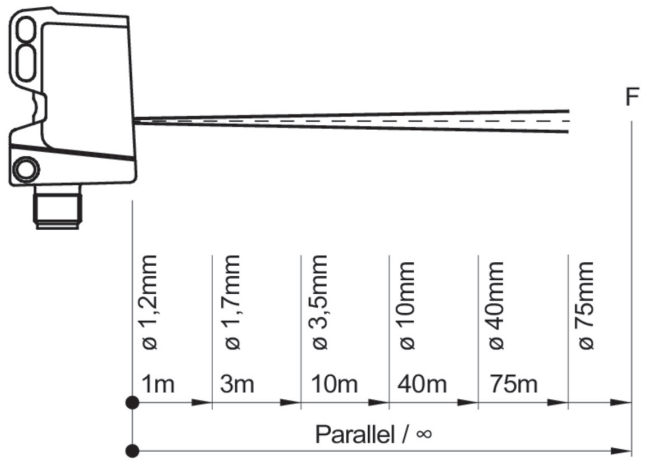

Laserwarnung

CLASS 1 LASER PRODUCT

IEC 60825-1/2014
Complies with 21 CFR 1040.10 and 1040.11 except for conformance with IEC 60825-1 Ed. 3., as described in Laser Notice No. 56, dated May 8, 2019

2022-11-09 Angegebene Produkteigenschaften und technische Daten stellen keine Garantieerklärung dar. Technische Änderungen vorbehalten.

O300H.TL-ZZZZ.PVCV

Einweg-Lichtschranken - hygiene

Artikelnummer: 11181225

Funktionsreservekurve

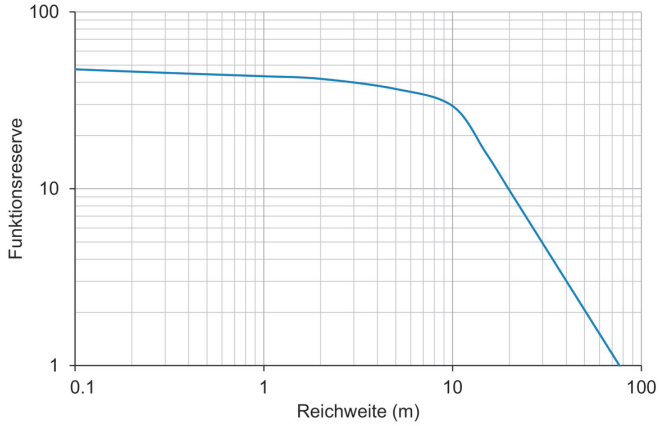

2022-11-09 Angegebene Produkteigenschaften und technische Daten stellen keine Garantieerklärung dar. Technische Änderungen vorbehalten.